SABB DIESEL

FORM.: 977.342

Revidert/
Revised:
Mai 1993

STYKKLISTER / PART LISTS

MARINISERINGSDELER / MARINIZING PARTS

M4.295 GR - M4.295 HVP

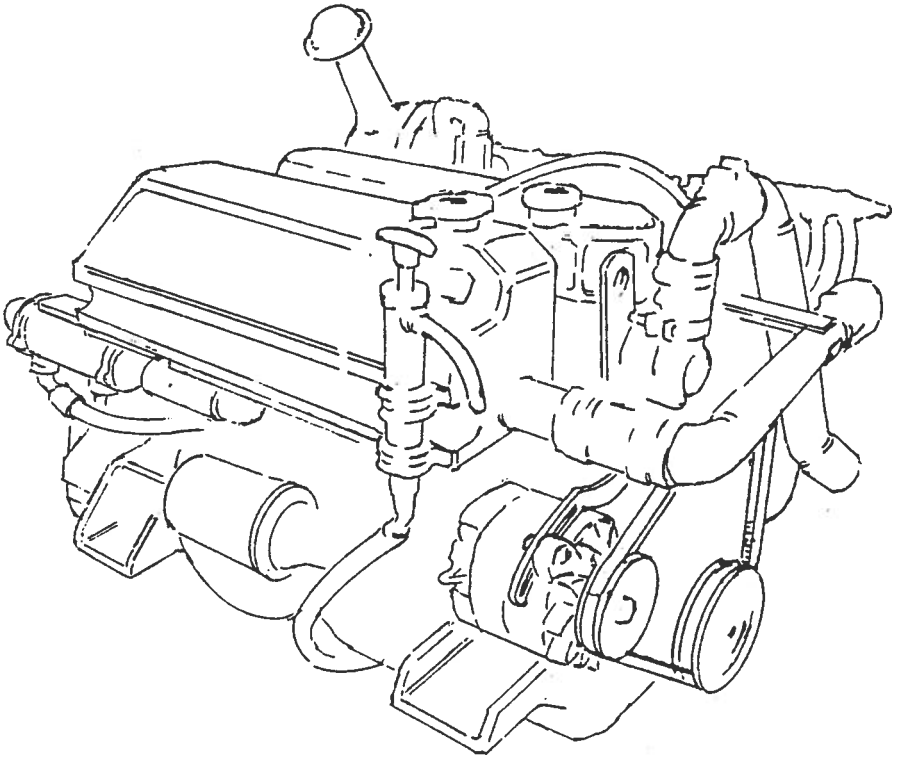

SABB MOTOR A·S

TELEFON 05.343510 - TELEX 42559 SABB N - TELEFAX 05.344880
P.O.BOKS 40 - N-5031 BERGEN - NORWAY

Form.: 977.342

MARINISERINGSDELER
MARINIZING PARTS

M4.295GR/HVP

INNHOLD:
CONTENTS:

STYKKLISTE NR.:
PART LIST NO.:

Innsugningsdemper MS11.032
Inlet Parts

Løftejern MS11.045
Lifting Brackets

Eksosutstyr MS21.052
Exhaust Equipment

Motorfundament, Fast Montering MS22.009
Engine Foundation, Solid Install

PEILEPINN MS23 016
DIPSTICK

Elastisk Motorfundament MS25.023
Flexible Engine foundation

Forkantutstyr MS33.043
Front Power Take-off Equipment

Sjøvannspumpe MS42.023
Sea Water Pump

Stoppkontroll m/releer 12V MS43.012
Stop Control w/relays 12V

Sumpoljetømmepumpe MS45.034
Sump oil Drain Pump

Motor og Gearoljekjølere (Motor med varmeveksler) ... MS49.017
Engine and Gearbox Oil Coolers

Motor og Gearoljekjølere (Motor med varmeveksler) ... MS49.020
Engine and Gearbox Oil Coolers

Instrumenter, Kabler og Givere MS68.040
Instruments, Cables and Sensors

Dynamoarrangement MS68.043
Alternator Arrangement

Ferskvannskjøling (Motor med Varmeveksler) MS69.067
Fresh water Cooling (Eng. with Heat Exhanger)

INNHOLD: STYKKLISTE NR.:
CONTENTS: PART LIST NO.:

Ferskvannskjøling, Motor med Utv.Kjølerør..... MS69.102
Fresh Water Cooling, Engines with Keel Cooler

Ferskvannskjøling (Motor med Varmeveksler) MS69.104
Fresh water Cooling (Eng. with Heat Exhanger)

Bunninntak MS69.086
Sea Water Inlet

Kraner for Varmt Vann Ombord MS69.088
On-board Hot Water Kit

Fjernbetjeningsdeler MS72.028
Remote Control Parts

HVP-Gear og Svinghjulshus MS83.045
HVP-Gearbox and Flywheel housing

Hurth-Gear, HBW-250 ..... MS84.032
Hurth Gearbox

Hurth-Gear, HBW-360 ..... MS84.035
Hurth Gearbox

3-Vinget Vripropell ϕ40 - ϕ45 ..... F91.128/107
3-Blade Propeller Plant

Propellanlegg 35mm, Fast Propell MQ92.019
Propeller Plant 35mm, Fixed Propeller

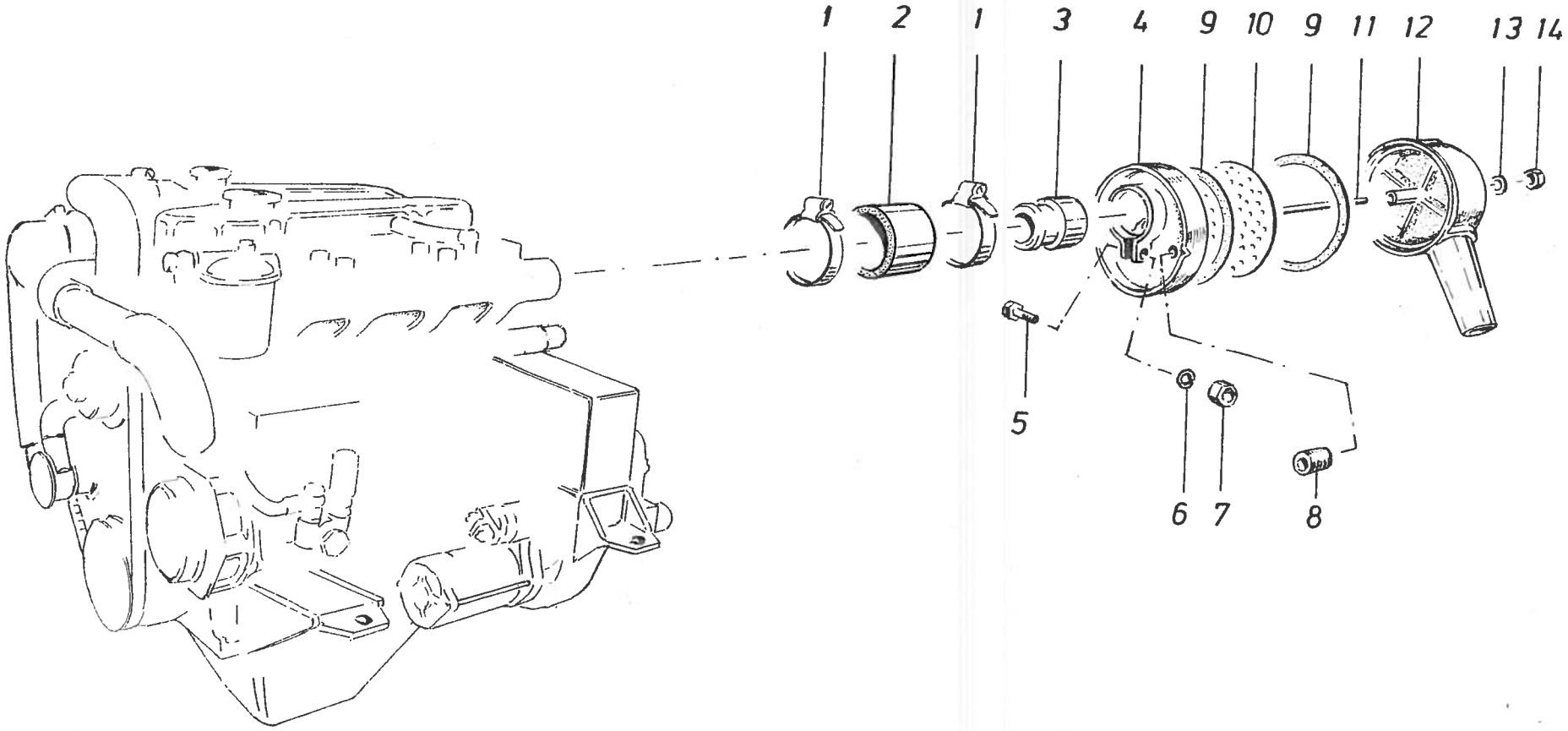

Forandring	Tegnet:	Tracet:	Dato: 03.06. 85	Målestokk: —
	Kontroll:	Godkjent:		

SABB MOTOR A·S
BERGEN — NORWAY

INNSUGNINGSDEMPER
INLET PARTS

Erst. for: (MS11.002.1.3)
Erst. av:
Del nr.: MS11.032.1.3
Uke nr.: 8523

Dat./Sign.

Engine: M4.205

Tilhør/Add. Part list MS11.032

DATO FOR UTSKRIFT : 08/05/87

STYKKLISTE/PART LIST

SABB MOTOR A.S, BERGEN, NORWAY

Fig	Art.navn / Part name	Art.no	Tegn./Drawing	Ant. / Qty	Merknader / Remarks
0	INSUGNINGSDEMPER KOMPL. INLET DAMPER COMPLETE	007717	MS11.033.1.0	1	M4.295
0	BESTAR AV: POS.1-14 CONSISTS OF				
1	SLANGEKLEMMER..... HOSE CLIP	921044	921.044	2	Ø68 X Ø85
2	SLANGESTUSS..... HOSE PIECE	841104	841.104	2	Ø2,5" X 50
3	OVERGANGSSTUSS..... CONNECTING PIPE	632004	632.004	1	
4	DEMPERFILTER-HOLDER..... DAMPER FILTER HOLDER	001735	F11.004.1.4	1	
5	HODESKRUE..... BOLT	432032	432.032	1	M8 X 40
6	FJÆRSKIVE..... SPRING WASHER	722002	722.002	1	Ø5/16"
7	MUTTER..... NUT	441068	441.068	1	M8 X 1,25
8	RØRPLUGG..... PLUG	516045	516.045	1	Ø3/8"BSP, UNBRACO
9	PAKNING, INNSUGNINGSDEMPER.... GASKET, INLET DAMPER	815025	815.025	2	

STYKKLISTE : MS11.032
TILH. TEGN : MS11.032.1.3
SIGNATUR : L.N.
DATO : 03/06/85
ERST. FOR :
ERST. AV :
UKENR : 23
SIDE/PAGE 1 AV/OF 2

INNSUGNINGSDEMPER KOMPLETT

INLET DAMPER COMPLETE

1.	2.	3.	4.	TYPEVARIANT
				1: M4.295 2: 3: 4: FRA MOTOR/GEAR NR:

DATO FC UTSKRIFT : 08/05/87

STYKKLISTE/PART LIST

SABB MOTOR A.S, BERGEN, N RWAY

Fig	Art.navn / Part name	Art.no	Tegn./Drawing	Ant. / Qty				Merknader / Remarks
10	PERFORERT PLATE..... PERFORATED SHEET	742005	742.005	1				
11	PINNESKRUE..... STUD	437110	437.110	1				M6 X 102
12	INNSUGNINGSDEMPER..... INLET DAMPER	927009	927.009	1				
13	SKIVE..... WASHER	721076	721.076	1				Ø6,4 X Ø12,5 X 1,6
14	LASEMUTTER..... LOCK NUT	441076	441.076	1				M6

STYKKLISTE : MS11.032
TILH. TEGN : MS11.032.1.3
SIGNATUR : L.N.
DATO : 03/06/85
ERST. FOR :
ERST. AV :
UKENR : 23
SIDE/PAGE 2 AV/OF 2

INNSUGNINGSDEMPER KOMPLETT

INLET DAMPER COMPLETE

1.	2.	3.	4.	TYPEVARIANT
				1: M4.295 2: 3: 4:

FRA MOTOR/GEAR NR:

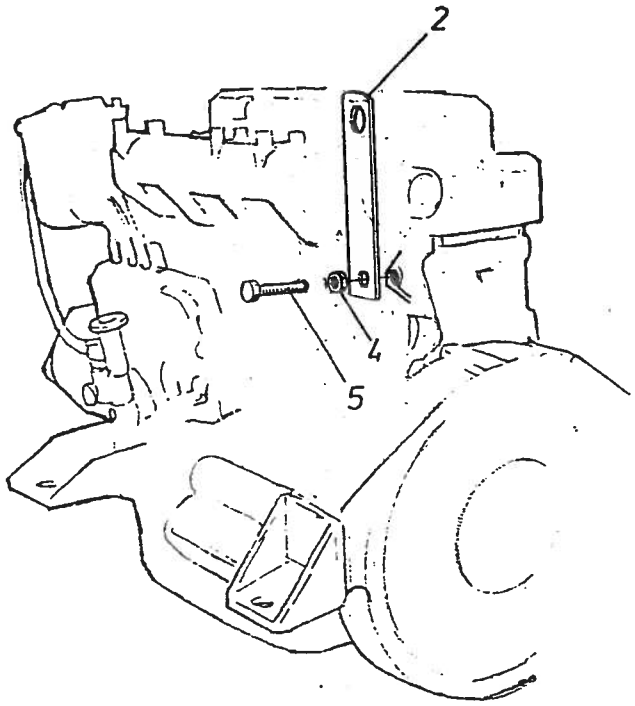

Babord side/Port side

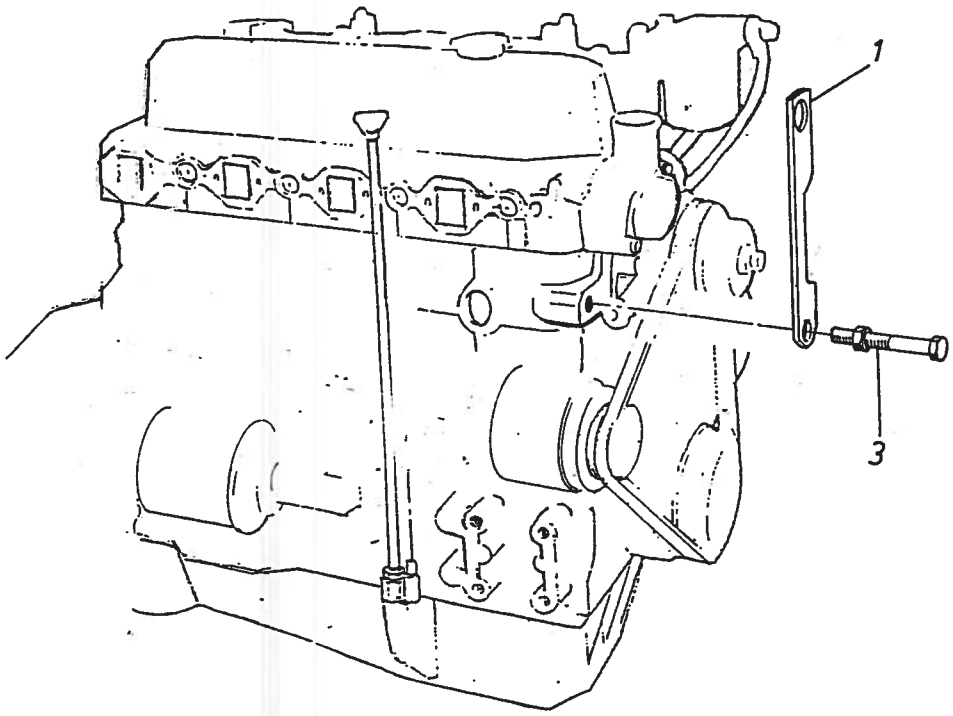

Styrbord side/Starboard side

Tegnet: Neess	Tracet:	Dato: 02.07.91	Målestokk:	SABB MOTOR A-S BERGEN — NORWAY
Kontroll:	Godkjent:			Erst. for: / Erst. av:
LØFTEJERN LIFTING BRACKET				Del nr.: MS11.045.1 3 / Uke nr.: 912
Material: Res. kat. 977.453 / 342				Modell/Emne nr.:

Forandring / Dat./Sign. / Symb

DATO FO UTSKRIFT : 19/05/88 STYKKLIS PART LIST SABB MOTOR A.S, GEN, NORWAY

Fig	Art.navn / Part name	Art.no	Tegn./Drawing	Ant. / Qty				Merknader / Remarks
0	LØFTEJERN..... LIFTING BRACKET	011081	MS11.046.1.0	1				M4.295GR-LB /M4.295GR/HVP
0	BESTAR AV: POS.1-2 CONSISTS OF:							
1	LØFTEJERN, FRONT..... LIFTING BRACKET,FRONT	005976	MS11.011.1.4	1				
2	LØFTEJERN, AKTRE..... LIFTING BRACKET,REAR	006323	MS11.013.1.4	1				
3	HODESKRUE M/MUTTER, IKKE INKL. HEX.HEAD BOLT W/NUT, NOT INCL.		MHI 34407-07501	1				
4	MUTTER, HEXAG.NUT,		441.072	2				
5	HODESKRUE, HEX.HEAD BOLT,		432.204	1				

STYKKLISTE : MS11.045
TILH. TEGN : MS11.045.1.3
SIGNATUR : Ø.B.
DATO : / /
ERST. FOR :
ERST. AV :
UKENR : 49
SIDE/PAGE 1 AV/OF 1

LØFTEJERN

LIFTING BRACKET

1.	2.	3.	4.	TYPEVARIANT
1:	M4.295GR-LB /M4.295GR/HVP			
2:				
3:				
4:				

FRA MOTOR/GEAR NR:

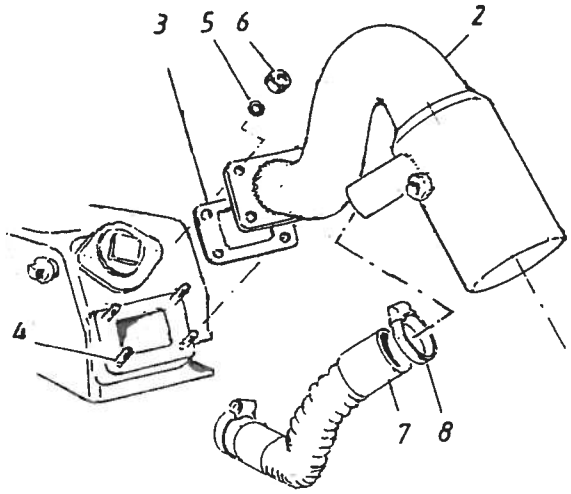

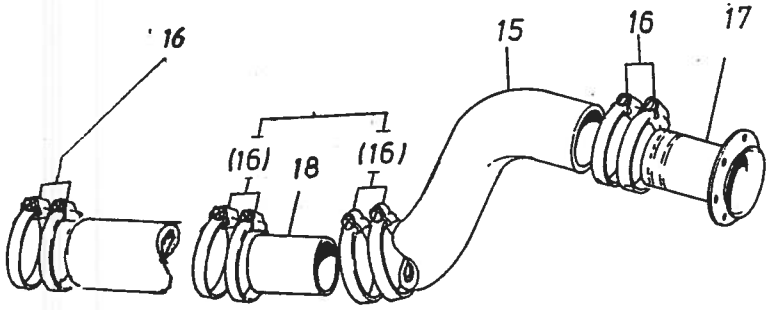

Ekstra utstyr/
Extra equipment

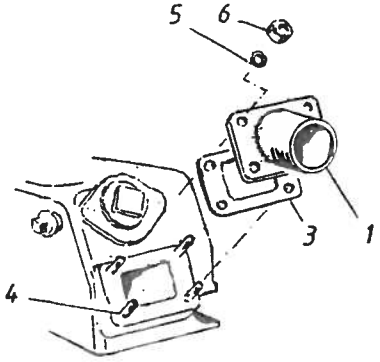

TÖRR EKSOS/
DRY EXHAUST

Tegnet: Ness	Tracet:	Dato: 10.02.93	Målestokk: —	SABB MOTOR A·S BERGEN — NORWAY	
Kontroll:	Godkjent:			Erst. for:	Erst. av:
EKSOSUTSTYR EXHAUST EQUIPMENT				Del nr.: MS21.052.1.3	Uke nr.: 9306
Fra/From Jan.1990				Stykkl/P.List MS21.053	

HF-118 | Forandring | Dat./Sign. | Symb

Dato for utskrift : 07.11.95

STYKKLISTE / PART LIST

SABB MOTOR A.S. Bergen, Norway

Fig	Delnavn / Part name	Art. no.	Tegn/Drawing	Antall / Qty				Merknader / Remarks
0	TØRR EKSOS DRY EXHAUST	011298	MS21.049.1.0	1				STD. M4.295 M/EKSP. TANK
0	VÅT EKSOS WET EXHAUST	011780	MS21.055.1.0		1			STD. M4.295 M/EKSP. TANK
0	BESTÅR AV CONSISTS OF							
1	EKSOSFLENS, TØRR EKSOS EXHAUST FLANGE, DRY EXHAUST	011148	MS21.048.1.3	1				
2	EKSOSBEND M/VANNINNSPRØYTING EXHAUST BEND-WATER INJECTED	011484	MS21.051.1.3		1			
3	EKSOSFLENSPAKNING EXHAUST FLANGE GASKET	814051		1	1			
4	PINNESKRUE STUD	437077		4	4			M10x23 RUSTFRI/STAINLESS STEEL
5	FJÆRSKIVE SPRING WASHER	722003		4	4			
6	MUTTER NUT	441087		4	4			M10 SYREFAST/ACID PROOF.
7	FLEKSIBEL SLANGE FLEXIBLE HOSE	841124			1			RONYFLEX 32.450

Stykkliste MS21.053.1.0
Tilh.tegn MS21.052.1.3
Signatur KN
Dato 18.05.93
Erst. for
Erst. av
Ukenr 9306

EKSOSUTSTYR/
EXHAUST EQUIPMENT

1	2	3	4	Variant / Type

1: M4.295 TØRR EKSOS/DRY EXHAUST
2: M4.295 VÅT EKSOS/WET EXHAUST
3:
4:

Fra motor/gear nr :

MS21.053.1.0

Dato for utskrift : 07.11.95

STYKKLISTE / PART LIST

SABB MOTOR A.S. Bergen, Norway

Fig	Delnavn / Part name	Art. no.	Tegn/Drawing	Antall / Qty				Merknader / Remarks
8	SLANGEKLEMME HOSE CLIP	921036			2			Ø26-36
15	EKSTRA IKKE INKL. I GRUPPEN EXTRA NOT INCL. IN THE GROUP							
15	EKSOSSLANGE HOSE, EXHAUST	841058			1			PR.METER / BY THE METER
16	SLANGEKLEMME HOSE CLIP	921044			4			Ø68-85
17	EKSOSDRYPPFLENS EXHAUST SKIN FITTING	975080			1			2,5" RETT/STRAIGT
17	EKSOSDRYPPFLENS EXHAUST SKIN FITTING	975082			1			2,5" 45Gr/Degrees

Stykkliste	MS21.053.1.0	EKSOSUTSTYR/	1	2	3	4	Variant / Type
Tilh.tegn	MS21.052.1.3	EXHAUST EQUIPMENT	1: M4.295 TØRR EKSOS/DRY EXHAUST				
Signatur	KN		2: M4.295 VÅT EKSOS/WET EXHAUST				
Dato	18.05.93		3:				
Erst. for			4:				
Erst. av							
Ukenr	9306						
Side/Page	2 av/of 2	MS21.053.1.0	Fra motor/gear nr :				

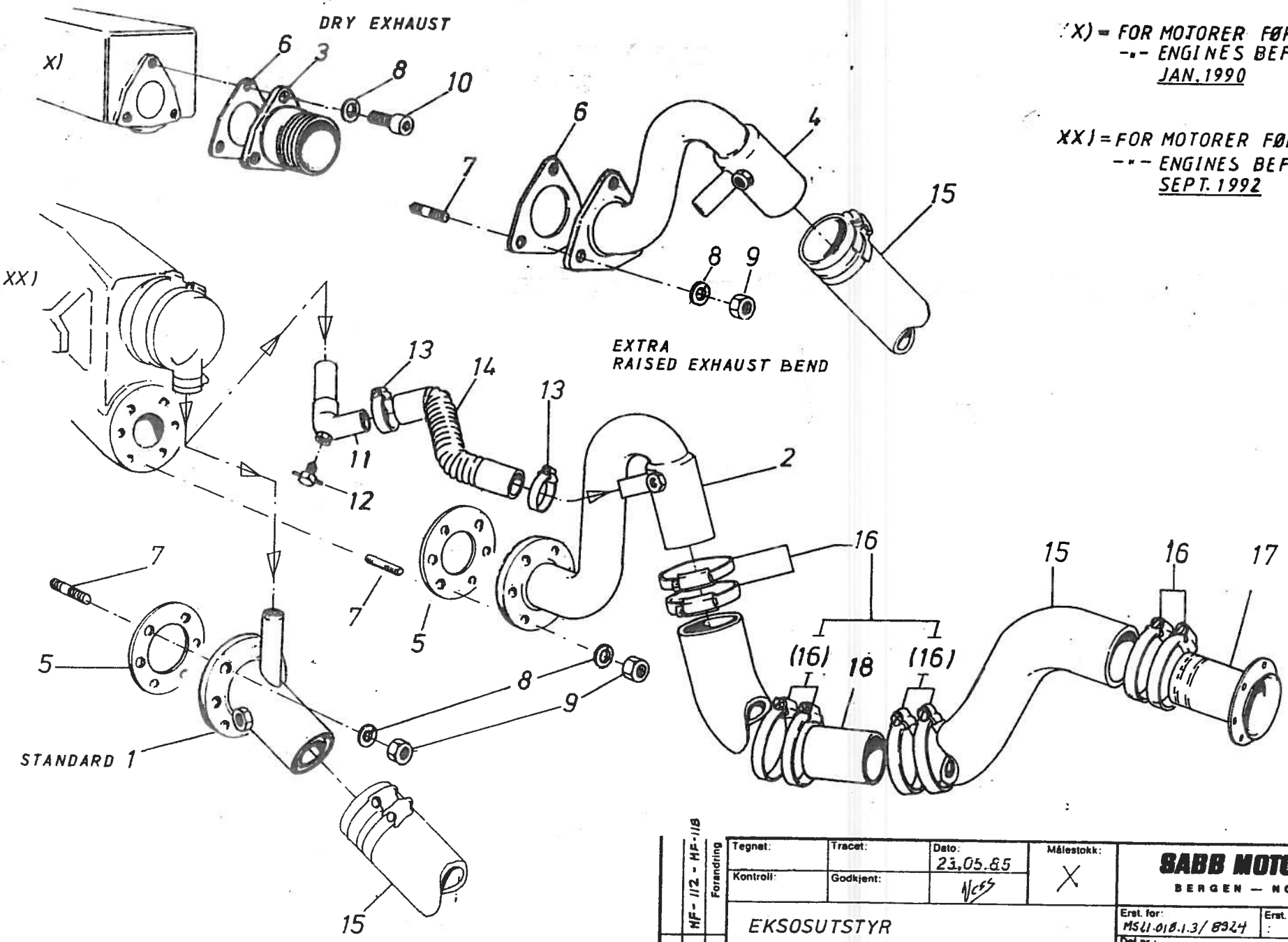

X) = FOR MOTORER FØR/
-"- ENGINES BEFORE
JAN. 1990

XX) = FOR MOTORER FØR/
-"- ENGINES BEFORE
SEPT. 1992

NF-112 - NF-118	Forandring	Tegnet:	Tracet:	Dato: 23.05.85	Målestokk: X
		Kontroll:	Godkjent:		
	Dat./Sign	EKSOSUTSTYR EXHAUST EQUIPMENT			
		Material: Engine: M4.295			

SABB MOTOR A-S
BERGEN — NORWAY

Erst. for: MS21-018.1.3/8324	Erst. av:
Del nr.: MS21.032.1.3	Uke nr.: 8521
Tilnr./Add: Part list MS21 032	

Dato for utskrift : 11.08.95

STYKKLISTE / PART LIST

SABB MOTOR A.S. Bergen, Norway

Fig	Delnavn / Part name	Art. no.	Tegn/Drawing	Antall / Qty				Merknader / Remarks
0	EKSOSBEND M/VANNINNSPRØYTING.. EXHAUST BEND, WATER INJECTED	007728	MS21.033.1.0	1				STD. M4.295 M/VARMEVEKSLER
0	EKSOSBEND M/VANNINNSPR.,HEVET EX.BEND, WATER INJ., RAISED	007778	MS21.034.1.0		1			EXTRA M4.295 M/VARMEVEKSLER
0	TØRR EKSOS, KOMPL..... DRY EXHAUST,COMPL.	007779	MS21.035.1.0			1		STD. M4.295 M/EKSANSJONSTANK
0	HEVET EKSOSBEND M/VANNINNSPR.. RAISED EX.BEND, WATER INJ.	007780	MS21.036.1.0				1	EXTRA, M4.295 M/EKSPANSJONSTANK
0	BEST]R AV: POS.1-14 CONSIST OF:							
1	EKSOSBEND M/VANNINNSPRØYTING.. EXAUST BEND, WATER INJECTED	006520	MS21.013.2.3	1				STD.
2	EKSOSBEND M/VANNINSPR., HEVET EX.BEND WATERINJ., RAISED	006521	MS21.017.1.3		1			EXSTRA
3	EKSOSFLENS, TØRR EKSOS..... EXAUST FLANGE, DRY EXHAUST	005244	MS21.002.1.4			1		STD.
4	EKSOSBEND M/VANNINNSPR.,HEVET. EXAUSTBEND, WATERINJ. RAISED	007858	MS21.026.1.3				1	EXSTRA
5	EKSOSFLENSPAKNING..... GASKET, EXHAUST FLANGE	814039	814.039	1	1			

Stykkliste MS21.032
Tilh.tegn MS21.032.1.3
Signatur L.N.
Dato 23.05.85
Erst. for
Erst. av
Ukenr 21

Side/Page 1 av/of 3

EKSOSUTSTYR

EXHAUST EQUIPMENT

MS21.032

1	2	3	4	Variant / Type

1: STD. M4.295 M/VARMEVEKSL.- W/HEAT EXCHANGER
2: EXTRA. M4.295 M/VARMEVEKSL.- W/HEAT EXCHANGER
3: STD. M4.295 M/EKSPANSJ.TANK - W/HEADER TANK
4: EXTRA M4.295 M/EKSPANSJ.TANK - W/HEADER TANK

Fra motor/gear nr :

Dato for utskrift : 11.08.95

STYKKLISTE / PART LIST

SABB MOTOR A.S. Bergen, Norway

Fig	Delnavn / Part name	Art. no.	Tegn/Drawing	Antall / Qty				Merknader / Remarks
6	EKSOSFLENSPAKNING..... GASKET, EXHAUST FLANGE	814047	814.047			1	1	
7	PINNESKRUE..... STUD	437098	437.098	6	6	2	2	M10X23
8	FJÆRSKIVE..... SPRING WASHER	722031	722.031	6	6	3	3	\10,2
9	MUTTER..... NUT	441052	441.052	6	6	2	2	M10
11	HODESOCKETSKRUE..... SOCKET HEAD BOLT	433017	433.017			1	1	M10X25 UMBRACO
11	VANNAVTAPNINGSRØR..... WATER DRAIN PIPE	611207	611.207		1			
12	AVTAPPINGSVENTIL..... DRAIN COCK	000312	52JB		1			1/8"BSP
13	SLANGEKLEMME..... HOSE CLIP	921036	921.036		2		2	\26-\38
14	FLEKSIBEL SLANGE..... FLEXIBLE HOSE	841124	841.124		1		1	RONYFLEX 32.450
15	EKSTRA: IKKE INKL. I GR. EXTRA: NOT INCL. IN THE GR.	841058	841.058	1	1		1	POS.15-18

Stykkliste MS21.032
Tilh.tegn MS21.032.1.3
Signatur L.N.
Dato 23.05.85
Erst. for
Erst. av
Ukenr 21

EKSOSUTSTYR

EXHAUST EQUIPMENT

1	2	3	4	Variant / Type
				1: STD. M4.295 M/VARMEVEKSL.- W/HEAT EXCHANGER
				2: EXTRA. M4.295 M/VARMEVEKSL.- W/HEAT EXCHANGER
				3: STD. M4.295 M/EKSPANSJ.TANK - W/HEADER TANK
				4: EXTRA M4.295 M/EKSPANSJ.TANK - W/HEADER TANK

Fra motor/gear nr :

MS21.032

Dato for utskrift : 11.08.95

STYKKLISTE / PART LIST

SABB MOTOR A.S. Bergen, Norway

Fig	Delnavn / Part name	Art. no.	Tegn/Drawing	Antall / Qty				Merknader / Remarks
								PR.METER/BY THE METER
15	EKSOSSLANGE..... HOSE, EXHAUST	841058	841.058					
16	SLANGEKLEMME..... HOSE CLIP	921044	921.044	4	4		4	\68-\85
17	EKSOSDRYPPFLENS..... EXHAUST SKINFITTING	002682	F21.018.1.4	1	1		1	2,5"
18	SKJØTESTYKKE, SYREFAST..... HOSE CONNECTION, ACID PROOF	631020	631.020	1	1		1	\65X120

								Variant / Type
				1	2	3	4	
Stykkliste	MS21.032	EKSOSUTSTYR		1: STD.		M4.295 M/VARMEVEKSL.- W/HEAT EXCHANGER		
Tilh.tegn	MS21.032.1.3	EXHAUST EQUIPMENT		2: EXTRA.		M4.295 M/VARMEVEKSL.- W/HEAT EXCHANGER		
Signatur	L.N.			3: STD.		M4.295 M/EKSPANSJ.TANK - W/HEADER TANK		
Dato	23.05.85			4: EXTRA		M4.295 M/EKSPANSJ.TANK - W/HEADER TANK		
Erst. for								
Erst. av								
Ukenr	21			Fra motor/gear nr :				
Side/Page	3 av/of 3	MS21.032						

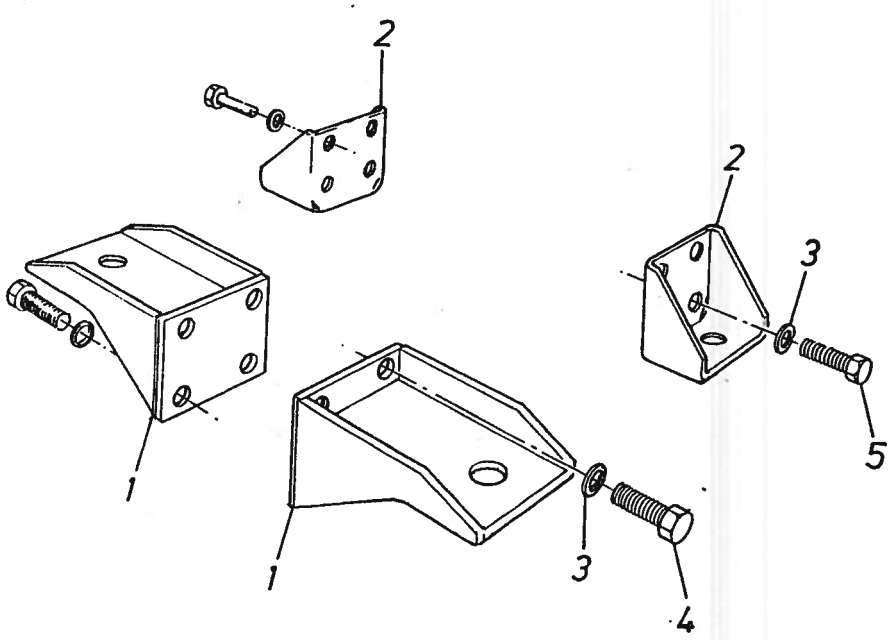

Forandring	Tegnet: Ø. Brattland.	Tracet:	Dato: 21.4.86	Målestokk: X	SABB MOTOR A·S BERGEN — NORWAY
	Kontroll:	Godkjent:			
Dat./Sign.	MOTORFUNDAMENT, FAST MONT. ENGINE FOUNDATION, SOLID INSTALL.			Erst. for:	Erst. av:
				Del nr.: MS 22.009.1.3	Uke nr.: 8617
mb	Material: Engine: M4 295			Modell/Emne nr.:	

DATO FOR UTSKRIFT : 08/05/87

STYKKLISTE/PART LIST

SABB MOTOR A.S, BERGEN,

Fig	Art.navn / Part name	Art.no	Tegn./Drawing	Ant. / Qty				Merknader / Remarks
0	MOTORFUNDAMENT, FAST MONTERING ENGINE FOUNDATION, SOLID INST.	007782	MS22.010.1.0	1				M4.295
0	BESTAR AV: CONSISTS OF:							
1	FUNDAMENTLABB, FRONT..... MOUNTING BRACKET, FRONT	005128	MS22.001.1.2	2				
2	FUNDAMENTLABB, AKTER..... MOUNTING BRACKET, REAR	005246		2				MHI 34414-00600
3	FJÆRSKIVE..... SPRING WASHER	722005	722.005	16				
4	HODESKRUE..... BOLT	432021	432.021	8				M12X30
5	HODESKRUE..... BOLT	432026	432.026	8				M12X25
				1.	2.	3.	4.	TYPEVARIANT

STYKKLISTE : MS22.009
TILH. TEGN : MS22.009.1.3
SIGNATUR : Ø.B.
DATO : 21/04/86
ERST. FOR :
ERST. AV :
UKENR : 17
SIDE/PAGE 1 AV/OF 1

MOTORFUNDAMENT.FAST MONTERING

ENGINE FOUNDATION. SOLID INST.

1: M4.295
2:
3:
4:

FRA MOTOR/GEAR NR:

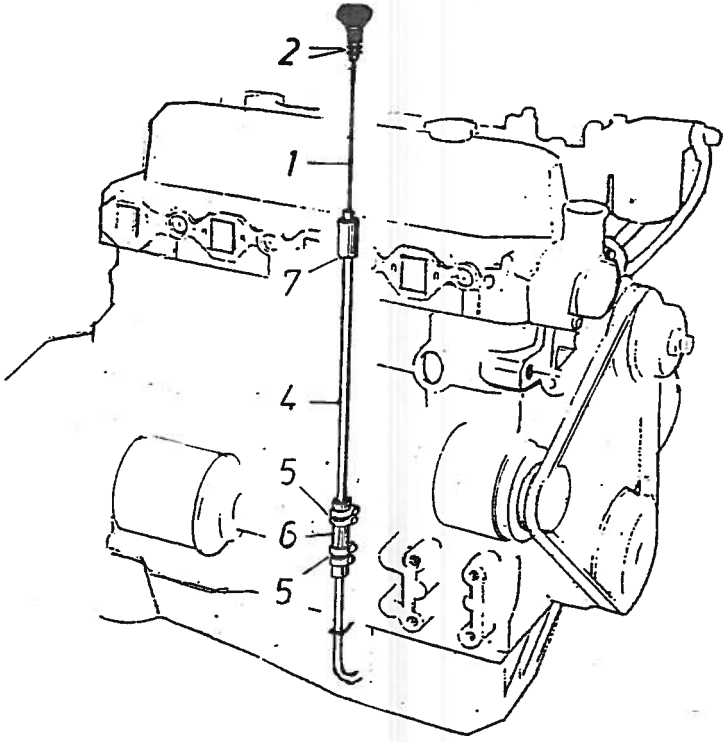

Forandring	Tegnet: Ness	Tracet:	Dato: 23 08 91	Målestokk:	SABB MOTOR A-S BERGEN — NORWAY
	Kontroll:	Godkjent:			
Del /Sign	PEILEPINN DIPSTICK				Erst. for: 11.1.3/8523 Erst. av:
					Del nr.: MS 23. 016. 1.3 Uke nr.: 9134
Symb	Materiat: Res kat 977453				Modell/Emne nr.:

SABB MOTOR A/S
5010 BERGEN NORWAY

K&L

Antall						Del – Betegnelse	Art. nr.	Kl.	Tegn. nr.	Fig.	Mat. Dim. Merkn.
					(1)	Peilepinn arr. ..... Dipstick arr.			MS23.017.1.0		M4.295GR-LB med MHI bunnp./With MHI Oil Pan
					1	Peilepinn komplett ..... Dipstick complete	007196		MS45.019.1.4	1	
					2	O-ring ..... O-ring	821055		821.055	2	Ø10 x Ø7,1 x 1,6 Inngår i/Incl. in Pos.1
						-				3	
					1	Peilepinnrør ..... Dipstick Pipe	612112		612.112	4	Ø12 x 390 mm
					4	Slangeklemme ..... Hose clip	921007		921.007	5	Ø13 - Ø20
					1	Slangestuss ..... Hose	841120		841.120	6	3/8" x 90 mm
					1	Slangestuss ..... Hose	841		841	7	1/2"x40

M4.295GR-LB MHI-bunnp.

STYKKLISTE NR.: MS23.016	SABB MOTOR A.S	Erst. for:
Tilhør. tegn.: MS23.016.1.3	PEILEPINN/DIPSTICK (Med MHI-Bunnpanne/With MHI Oil Pan)	GR. NR.: MS23 9134
SIGN.: N BL. 1 av: 1		Erst. av:
FRA OG MED MOTOR NR.:	TIL OG MED MOTOR NR.:	
Tilhører : 977.453	STYKKLISTE	

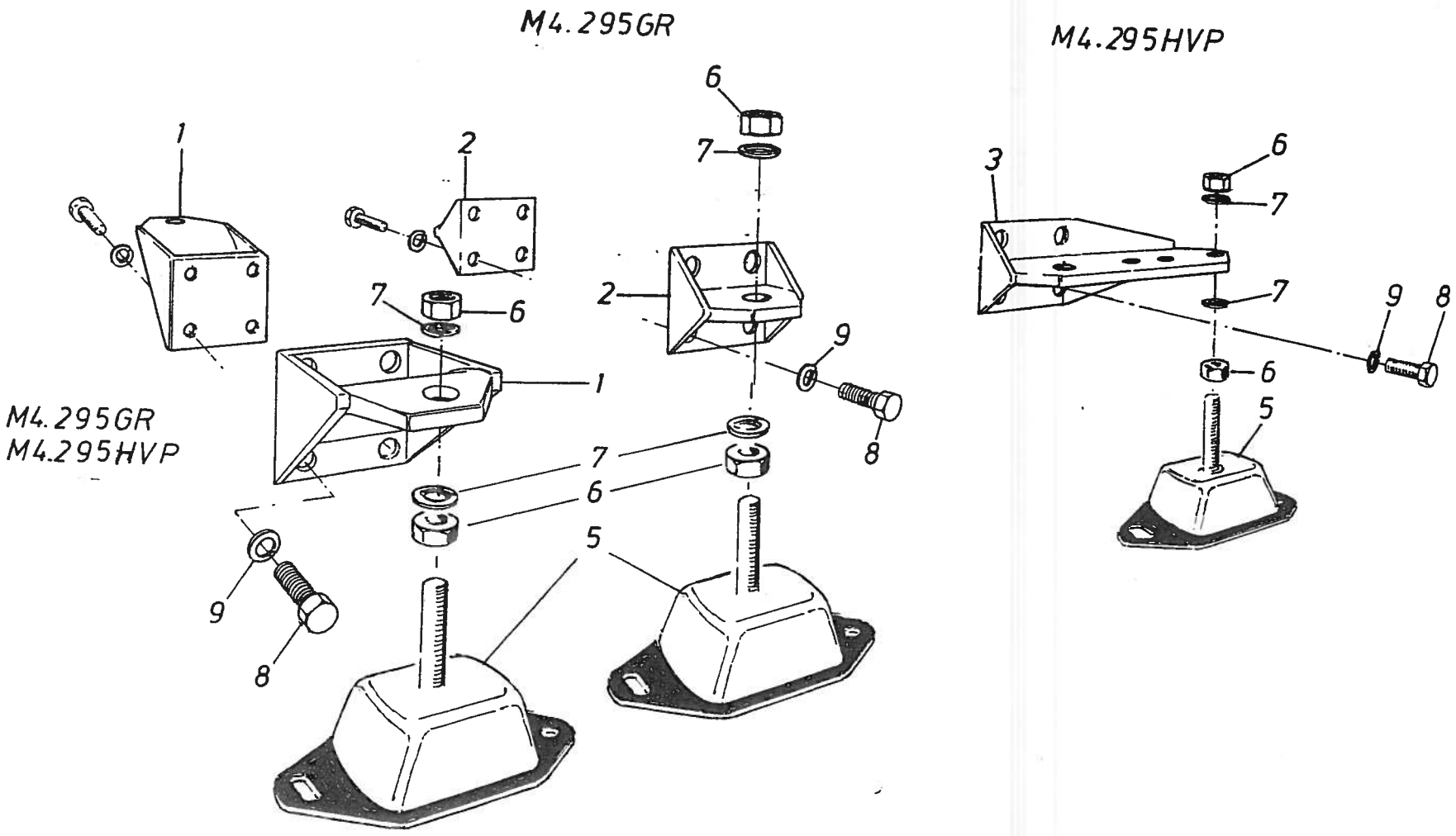

Tegnet: Ness	Tracet:	Dato: 15. 02. 93	Målestokk: —	**SABB MOTOR A·S** BERGEN — NORWAY
Kontroll:	Godkjent:			
ELASTISK MOTORFUNDAMENT FLEXIBLE ENGINE FOUNDATION			Erst. for: MS25.023.1.3/8621	Erst. av:
			Del nr.: MS25.036-1.3	Uke nr.: 93'07
Materiat:			Stykkl/P-List MS25.037	

Forandring | Dat./Sign. | Symb.

DATO FOR UTSKRIFT : 01/01/80 STYKKLISTE/PART LIST SABB MOTOR A.S. BERGEN, NORWAY

Fig	Art.navn / Part name	Art.no	Tegn/Drawing	Ant. / Qty				Merknader / Remarks
0	ELASTISK MOTORFUNDAMENT..... FLEXIBLE ENGINE MOUNTING	011567	MS25.038.1.0	1				M4.295GR
0	ELASTISK MOTORFUNDAMENT..... FLEXIBLE ENGINE MOUNTING	011568	MS25.039.1.0		1			M4.295HVP
0	BESTAR AV: POS.1-9 CONSISTS OF:							
1	FUNDAMENTLABB, FORRE..... MOUNTING BRACKET, FRONT	005316	MS25.004.1.3	2	2			
2	FUNDAMENTLABB, AKTRE..... MOUNTING BRACKET, REAR	005315	MS25.005.1.3	2				
3	FUNDAMENTLABB, AKTRE..... MOUNTING BRACKET, REAR	007272	MS25.022.1.2		2			
5	GUMMIDEMPER ..... FLEX. MOUNTS	925027		4	4			METALASTIC 55
5	HVER BESTAR AV: POS.5-7 EACH CONSISTS OF:							
5	GUMMIDEMPER..... FLEX. MOUNTS	925027		1	1			METALSTIC 17-609, 55 SH.
6	MUTTER..... NUT	441053	0	2	2			M16
				1.	2.	3.	4.	TYPEVARIANT

STYKKLISTE : MS25.037
TILH. TEGN : MS25.036.1.3
SIGNATUR : Ø.O.
DATO : 02/07/93
ERST. FOR : MS25.023
ERST. AV :
UKENR : 9307
SIDE/PAGE 1 AV/OF 2

ELASTISK MOTORFUNDAMENT

FLEXIBLE ENGINE FOUNDATION

1: M4.295 GR
2: M4.295 HVP
3:
4:

FRA MOTOR/GEAR NR:

DATO FOR UTSKRIFT : 01/01/80 STYKKLISTE/PART LIST SABB MOTOR A.S, BERGEN, NORWAY

Fig	Art.navn / Part name	Art.no	Tegn/Drawing	Ant. / Qty				Merknader / Remarks
7	FJÆRSKIVE..... SPRING WASHER	722026		2	2			M16
8	HODESKRUE..... BOLT	432021		16	16			M12X30
9	FJÆRSKIVE..... SPRING WASHER	722005		16	16			

STYKKLISTE : MS25.037
TILH. TEGN : MS25.036.1.3
SIGNATUR : Ø.O.
DATO : 02/07/93
ERST. FOR : MS25.023
ERST. AV :
UKENR : 9307
SIDE/PAGE 2 AV/OF 2

ELASTISK MOTORFUNDAMENT

FLEXIBLE ENGINE FOUNDATION

1.	2.	3.	4.	TYPEVARIANT
				1: M4.295 GR 2: M4.295 HVP 3: 4:

FRA MOTOR/GEAR NR:

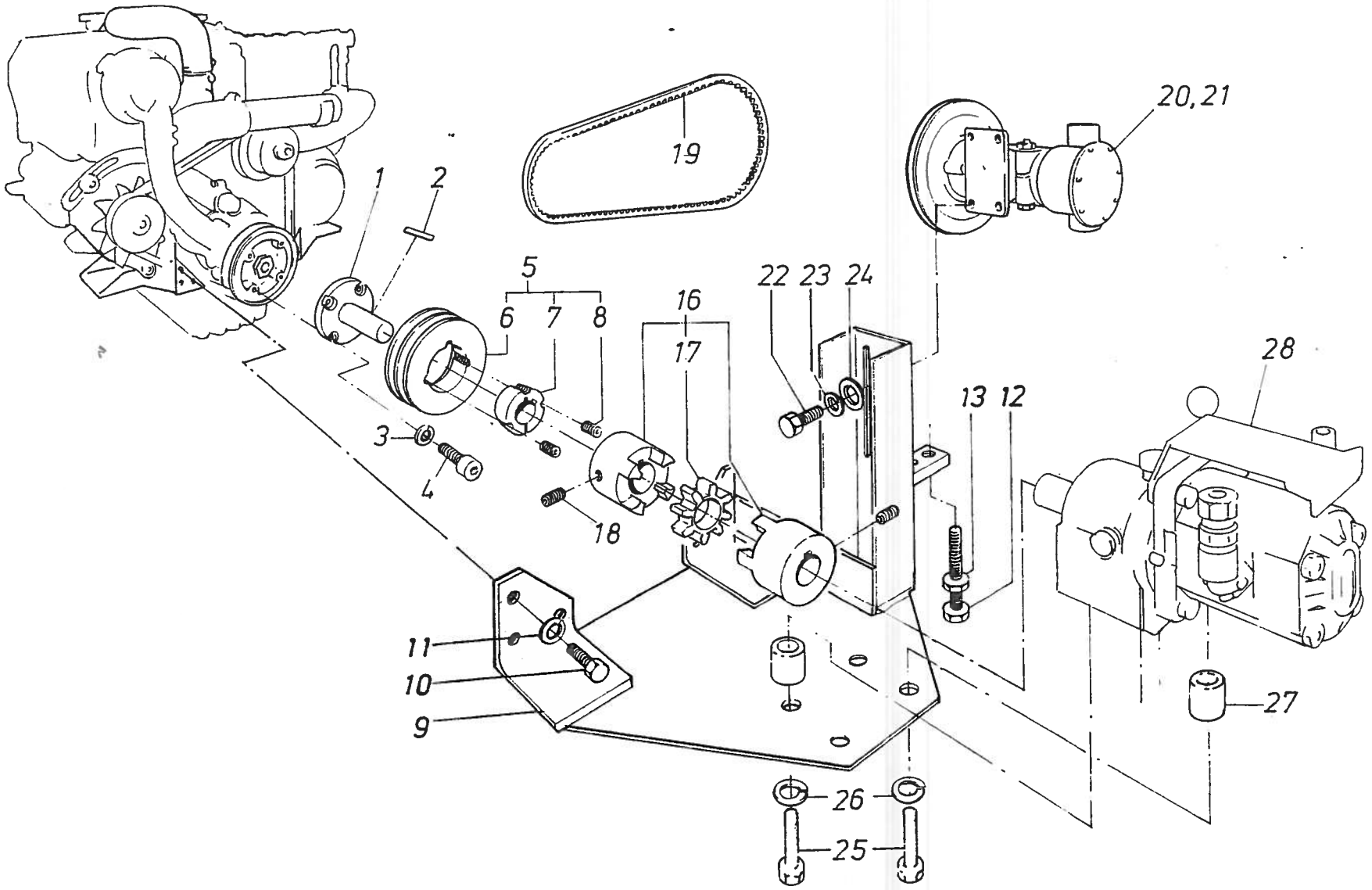

Tegnet: O.Bratland	Tracet:	Dato: 23.5.86	Målestokk: x	**SABB MOTOR A·S** BERGEN — NORWAY
Kontroll:	Godkjent:			
FORKANTUTSTYR FRONT POWER TAKE-OFF EQUIP.			Erst. for: MS33.015.1.3	Erst. av:
			Del nr.: MS 33.043.1.3	Uke nr.: 8621
Material: Engine : M4.295			Modell/Emne nr.: Stk.l.nr. Part list no.:MQ33.04	

Forandring | Dat. Sign | Symb

DATO FO' UTSKRIFT : 08/05/87

STYKKLISTE/PART LIST

SABB MOTOR A.S, BERGEN, N'WAY

Fig	Art.navn / Part name	Art.no	Tegn./Drawing	Ant. / Qty				Merknader / Remarks
0	FORKANTUTSTYR..... FRONT POWER TAKE-OFF EQUIPMENT	007785	MS33.044.1.0	1				M4.295
0	BESTAR AV: POS.1-24 CONSISTS OF:							
1	DRIVTAPP KOMPLETT..... DRIVESHAFT COMPL.	007284	MS33.019.1.0	1				
1	BESTAR AV: POS.1-4 CONSISTS OF:							
1	DRIVTAPP..... DRIVESHAFT	005947	MS33.019.1.4	1				
2	KILE..... KEY	451033	451.033	1				8X7X50
3	FJÆRSKIVE..... SPRING WASHER	722002	722.002	4				
4	HODESKRUE..... BOLT	433069	433.069	4				M8X25
5	REMSKIVE KOMPLETT..... PULLEY, COMPLETE	987009	987.009	1				
5	BESTAR AV: POS.6-8 CONSISTS OF:							
6	REMSKIVE..... PULLEY	987007	987.007	1				2 SPB 140

STYKKLISTE : MS33.043
TILH. TEGN : MS33.043.1.3
SIGNATUR : Ø.B,
DATO : 23/05/86
ERST. FOR : MS33.015.1.3
ERST. AV :
UKENR : 21
SIDE/PAGE 1 AV/OF 4

FORKANTUTSTYR

FRONT POWER TAKE-OFF EQUIPMENT

1.	2.	3.	4.	TYPEVARIANT
1: M4.295				
2:				
3:				
4:				

FRA MOTOR/GEAR NR:

Fig	Art.navn / Part name	Art.no	Tegn./Drawing	Ant. / Qty				Merknader / Remarks
7	BØSSING..... BUSHING	987008	987.008	1				
8	SETTSKRUE..... SOCKET SET SCREW			2				3/8"X3/4"
9	PUMPEFUNDAMENT KOMPLETT..... PUMP BRACKET, COMPLETE		MS33.036.1.0	1				
9	BESTAR AV: POS.9-13 CONSISTS OF:							
9	PUMPEFUNDAMENT..... PUMP BRACKET	007212	MS33.036.1.2	1				
10	HODESKRUE..... BOLT	432021	432.021	6				M12X30
11	FJÆRSKIVE..... SPRING WASHER	722005	722.005	6				
12	PUMPE STILLESKRUE..... BOLT, PUMP ADJUSTING	432123	432.123	1				
13	MUTTER, PUMPESTILLESKRUE.. NUT, PUMP ADJUSTING BOLT	441052	441.052	1				
14								
15								
16	ELASTISK KOBLING KOMPLETT..... FLEXIBLE COUPLING, COMPL.	006324	981.028	1				RISCO TYPE A 28/38
16	BESTAR AV: POS.16-18 CONSISTS OF:							

1.	2.	3.	4.	TYPEVARIANT	
1: M4.295					
2:					
3:					
4:					
FRA MOTOR/GEAR NR:					

STYKKLISTE : MS33.043
TILH. TEGN : MS33.043.1.3
SIGNATUR : Ø.B,
DATO : 23/05/86
ERST. FOR : MS33.015.1.3
ERST. AV :
UKENR : 21
SIDE/PAGE 2 AV/OF 4

FORKANTUTSTYR

FRONT POWER TAKE-OFF EQUIPMENT

DATO FO UTSKRIFT : 08/05/87

STYKKLISTE/PART LIST

SABB MOTOR A.S, BERGEN, N RWAY

Fig	Art.navn / Part name	Art.no	Tegn./Drawing	Ant. / Qty	Merknader / Remarks
16	KOBLINGSBOSS..... BODY	981028	981.029	1	2/2
17	KOBLINGSKRYSS..... ELEMENT	981038	981.038	1	RISCO NO.28
18	SETTSKRUE..... SOCKET SET SCREW	434019	434.019	2	
19	KILEREM..... V-BELT	932019	932.019	1	17X1030 B40
20	MAGNETCLUTCH LENSEPUMPE..... BILGE PUMP	947004	947.004	1	12V
21	IMPELLER..... IMPELLER	947012	947.012	1	1" 1028B INNGAR I/INCL. IN:POS 2
22	HODESKRUE..... BOLT	432023	432.023	4	M8X25
23	FJÆRSKIVE..... SPRING WASHER	722002	722.002	4	5/16"
24	UNDERLAGSKIVE..... WASHER	721065	721.065	4	
25	IKKE INKL.I GRUPPEN:POS.25-28 NOT INCL.IN THE GROUP:				KUN SOM INFORM./FOR INFORM. ONLY
25	HODESKRUE..... BOLT	432022	432.022	4	

STYKKLISTE : MS33.043
TILH. TEGN : MS33.043.1.3
SIGNATUR : Ø.B,
DATO : 23/05/86
ERST. FOR : MS33.015.1.3
ERST. AV :
UKENR : 21
SIDE/PAGE 3 AV/OF 4

FORKANTUTSTYR

FRONT POWER TAKE-OFF EQUIPMENT

1.	2.	3.	4.	TYPEVARIANT
				1: M4.295
				2:
				3:
				4:

FRA MOTOR/GEAR NR:

Fig	Art.navn / Part name	Art.no	Tegn./Drawing	Ant. / Qty				Merknader / Remarks
26	FJÆRSKIVE..... SPRING WASHER	722002	722.002	4				
27	DISTANSEHYLSE..... SPACER	727009	727.009	4				
28	HYDRAULISK PUMPE..... HYDRAULIC PUMP							FRITT VALG / FREE CHOISE

STYKKLISTE : MS33.043 TILH. TEGN : MS33.043.1.3 SIGNATUR : Ø.B. DATO : 23/05/86 ERST. FOR : MS33.015.1.3 ERST. AV : UKENR : 21 SIDE/PAGE 4 AV/OF 4	FORKANTUTSTYR FRONT POWER TAKE-OFF EQUIPMENT	1.	2.	3.	4.	TYPEVARIANT	
		1: M4.295 2: 3: 4: FRA MOTOR/GEAR NR:					

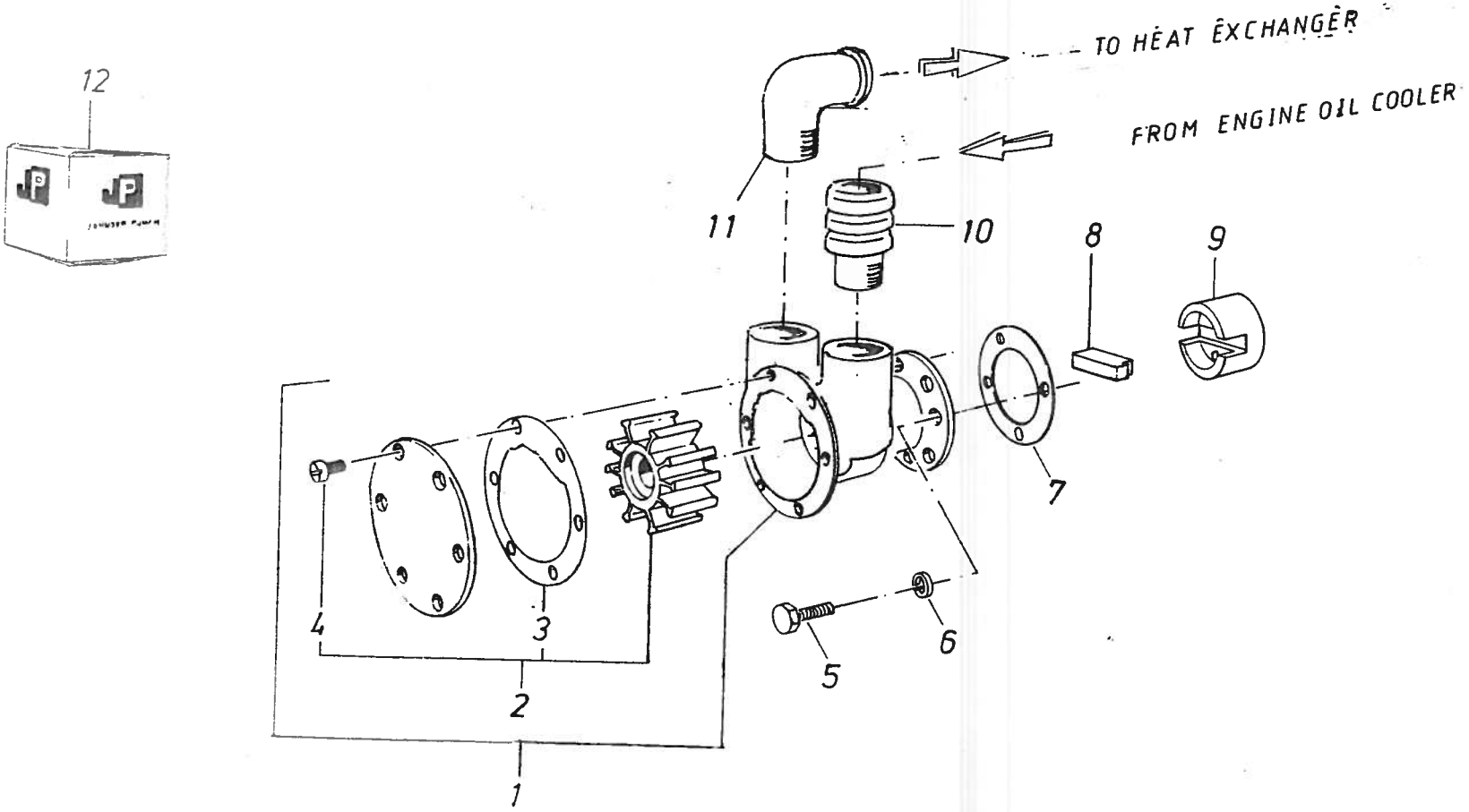

NB! For motorer lev. etter/For engines delivered after Sept. 1992

MF-118	Tegnet: Vegss	Tracet	Dato: 01.03.93	Målestokk
Forandring	Kontroll	Godkjent		
Dat Sign	SJØVANNSPUMPE SEA WATER PUMP		Erst for: 023.1.3/8523	Erst av
			Del nr: MS42.023.1.3	Uke nr: 930
Material				

SABB MOTOR A·S
BERGEN — NORWAY

Fig	Art.navn / Part name	Art.no	Tegn./Drawing	Ant. / Qty				Merknader / Remarks
0	SJØVANNSPUMPE KOMPLETT..... SEA WATER PUMP COMPLETE	007786	MS42.024.1.0	1				M4.295
0	BESTAR AV: POS.1-11 CONSISTS OF:							
1	SJØVANNSPUMPE..... SEA WATER PUMP	947040	947040	1				3/4" F5B-9002
2	IMPELLER..... IMPELLER	947011	947.011	1				
2	BESTAR AV: POS.2-4 CONSISTS OF:							
3	PAKNING, PUMPELOKK..... GASKET, PUMP COVER	812005	812.005	1				
4	SPORSKRUE..... SCREW WITH GROOVE			2				M4X10 ORG. JOHNSON PUMP
5	HODESKRUE..... BOLT	432038	432.038	4				M6X16
6	FJÆRSKIVE..... SPRING WASHER	722036	722.036	4				M6 SYREFAST / ACID PROOF
7	VANNPUMPEPAKNING..... WATER PUMP GASKET	813112	813.112	1				0,5MM.
8	VANNPUMPEKILE..... KEY	451032	451.032	1				

STYKKLISTE : MS42.023
TILH. TEGN : MS42.023.1.3
SIGNATUR : L.N.
DATO : 05/06/85
ERST. FOR :
ERST. AV : 9308
UKENR :
SIDE/PAGE 1 AV/OF 2

SJØVANNSPUMPE

SEA WATER PUMP

1.	2.	3.	4.	TYPEVARIANT
1: M4.295				
2:				
3:				
4:				

FRA MOTOR/GEAR NR:

DATO F UTSKRIFT : 08/05/87

STYKKLISTE/PART LIST

SABB MOTOR A.S, BERGEN, NORWAY

Fig	Art.navn / Part name	Art.no	Tegn./Drawing	Ant. / Qty				Merknader / Remarks
9	VANNPUMPE DRIVBOLT..... WATER PUMP DRIVE BOLT	007239	M042.017.1.4	1				
10	SLANGENIPPEL..... HOSE NIPPLE	518007	518007	1				3/4"BSP - Ø32 SLANGE/HOSE
11	ALBU..... ELBOW	641070	641.070	1				3/4"BSP - Ø28 SLANGE/HOSE
12	EKSTRA: EXTRA:							
12	REP.SETT FOR SJØVANNSPUMPE.. SEA WATER PUMP REPAIR KIT	947027	947027	1				

STYKKLISTE : MS42.023
TILH. TEGN : MS42.023.1.3
SIGNATUR : L.N.
DATO : 05/06/85
ERST. FOR :
ERST. AV : 9308
UKENR :
SIDE/PAGE 2 AV/OF 2

SJØVANNSPUMPE

SEA WATER PUMP

1.	2.	3.	4.	TYPEVARIANT
				1: M4.295
				2:
				3:
				4:

FRA MOTOR/GEAR NR:

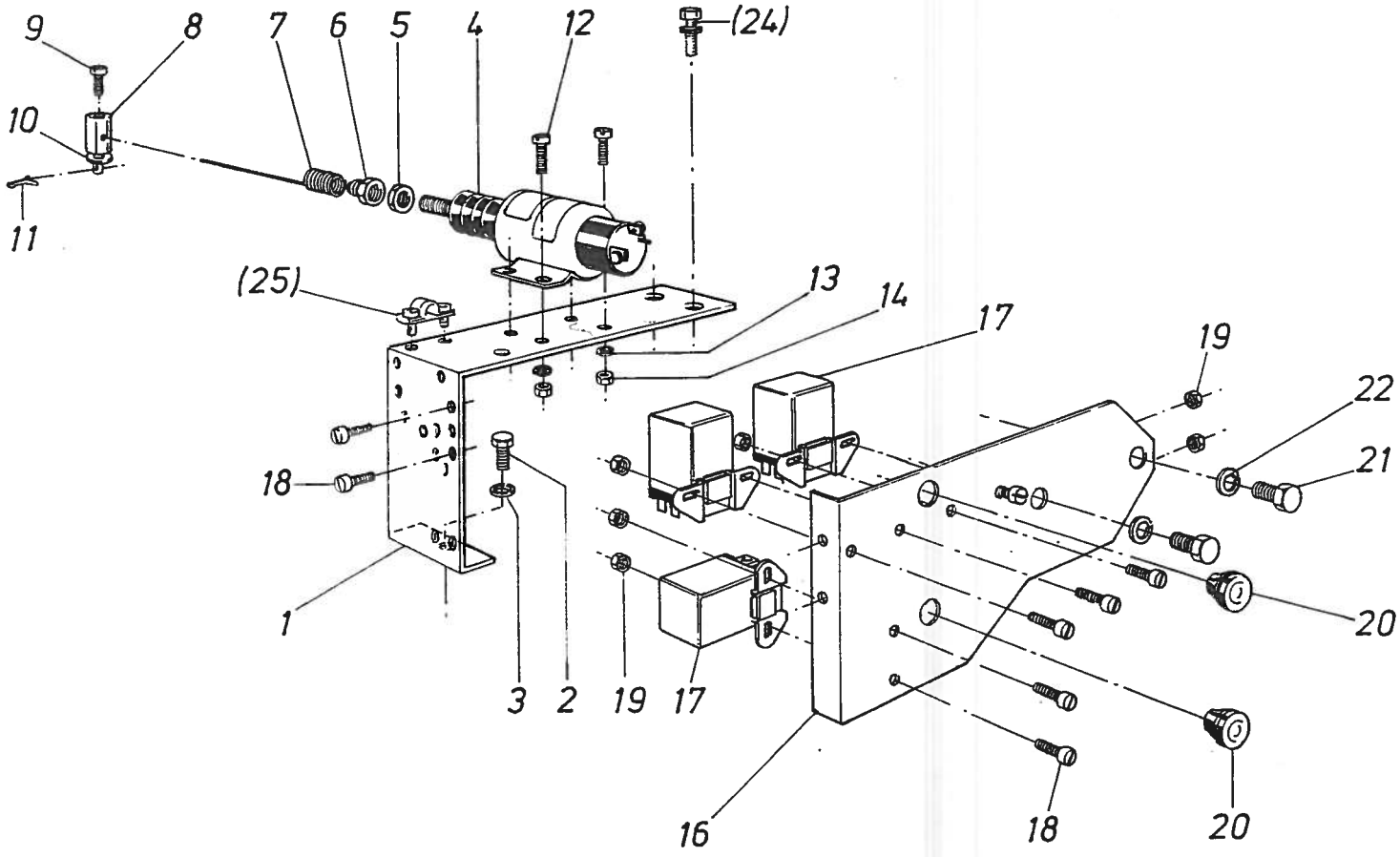

Forandring	Tegnet: Ø. Bratland	Tracet:	Dato:	Målestokk: ✓
	Kontroll:	Godkjent:		
Dat./Sign.	STOPPKONTROLL M/RELEER 12V STOP CONTROL W/RELAYS			
Symb.	Material:			

SABB MOTOR A·S
BERGEN — NORWAY

Erst. for: | Erst. av:

Del nr.: MS43.012.1.3 | Uke nr.: 8656

Modell/Emne nr./

DATO FO UTSKRIFT : 08/05/87

STYKKLISTE/PART LIST

SABB MOTOR A.S, BERGEN, N RWAY

Fig	Art.navn / Part name	Art.no	Tegn./Drawing	Ant. / Qty	Merknader / Remarks
0	STOPPKONTROLL M/RELEER..... STOP CONTROL W/RELAYS	007808	MS43.013.1.0	1	M4.295
0	BESTAR AV: POS.1-22 CONSISTS OF:				
1	RELEPLATE..... BRACKET		MS72.025.1.3	1	
2	HODESKRUE..... BOLT	432024	432.024	1	M8X12
3	FJÆRSKIVE..... SPRING WASHER	722002	722.002	1	5/16"
4	STOPPSOLENOID..... STOP SOLENOID	969108	969.108	1	12V
5	MUTTER..... NUT	441058	441.058	1	1/4"UNF
6	OVERGANGSFORSKRUNING..... ADAPTOR	513016	513.016	1	M10X1/4"UNF
7	FJÆR, STOPPSOLENOID..... SPRING, STOP SOLENOID	712005	712.005	1	
8	PIVOT..... PIVOT	005135	MS72.004.1.4	1	
9	LASESKRUE..... SCREW W/GROOVE	431045	431.045	1	M5X12

STYKKLISTE : MS43.012
TILH. TEGN : MS43.012.1.3
SIGNATUR : Ø.B.
DATO : 02/12/86
ERST. FOR : MS43-8307/24
ERST. AV :
UKENR : 50
SIDE/PAGE 1 AV/OF 3

STOPPKONTROLL M/RELEER

STOP CONTROL W/RELAYS

1.	2.	3.	4.	TYPEVARIANT
				1: M4.295
				2:
				3:
				4:

FRA MOTOR/GEAR NR:

Fig	Art.navn / Part name	Art.no	Tegn./Drawing	Ant. / Qty				Merknader / Remarks
10	UNDERLAGSKIVE..... WASHER	721076	721.076	1				
11	SAKSESPLINT..... SPLIT PIN	731016	731.016	1				
12	SPORSKRUE..... SCREW W/GROOVE	431048	431.048	4				M6X12
13	TANNSKIVE..... WASHER	722030	722.030	4				1/4"
14	MUTTER..... NUT	441078	441.078	4				
16	RELEPLATE..... BRACKET	742094	742.094	1				
17	RELE..... RELAY	967044	967.044	3				
18	SPORSKRUE..... SCREW W/GROOVE	431007	431.007	8				M5X10
19	LASEMUTTER..... LOCK NUT	441092	441.092	8				M5
20	GUMMIGJENNOMFØRING..... RUBBER SEAL	853029	853.029	2				TET 7-10
21	HODESKRUE..... BOLT	432182	432.182	2				M12X16

STYKKLISTE : MS43.012
TILH. TEGN : MS43.012.1.3
SIGNATUR : Ø.B.
DATO : 02/12/86
ERST. FOR : MS43-8307/24
ERST. AV :
UKENR : 50
SIDE/PAGE 2 AV/OF 3

STOPPKONTROLL M/RELEER

STOP CONTROL W/RELAYS

1.	2.	3.	4.	TYPEVARIANT
1: M4.295				
2:				
3:				
4:				

FRA MOTOR/GEAR NR:

DATO FO UTSKRIFT : 08/05/87

STYKKLISTE/PART LIST

SABB MOTOR A.S, BERGEN, NORWAY

Fig	Art.navn / Part name	Art.no	Tegn./Drawing	Ant. / Qty				Merknader / Remarks
22	FJÆRSKIVE..... SPRING WASHER	722005	722.005	2				Ø12,2XØ18,3
24	HODESKRUE..... BOLT		432.023					SE / SEE PART LIST:MS49.014 POS:
25	KLEMME FOR FJERNKONTROLLKABEL. CLAMP, REMOTE CONTROL CABLE		G72i					SE / SEE PART LIST:MS72.028. POS

STYKKLISTE : MS43.012
TILH. TEGN : MS43.012.1.3
SIGNATUR : Ø.B.
DATO : 02/12/86
ERST. FOR : MS43-8307/24
ERST. AV :
UKENR : 50
SIDE/PAGE 3 AV/OF 3

STOPPKONTROLL M/RELEER

STOP CONTROL W/RELAYS

1.	2.	3.	4.	TYPEVARIANT
				1: M4.295 2: 3: 4:

FRA MOTOR/GEAR NR:

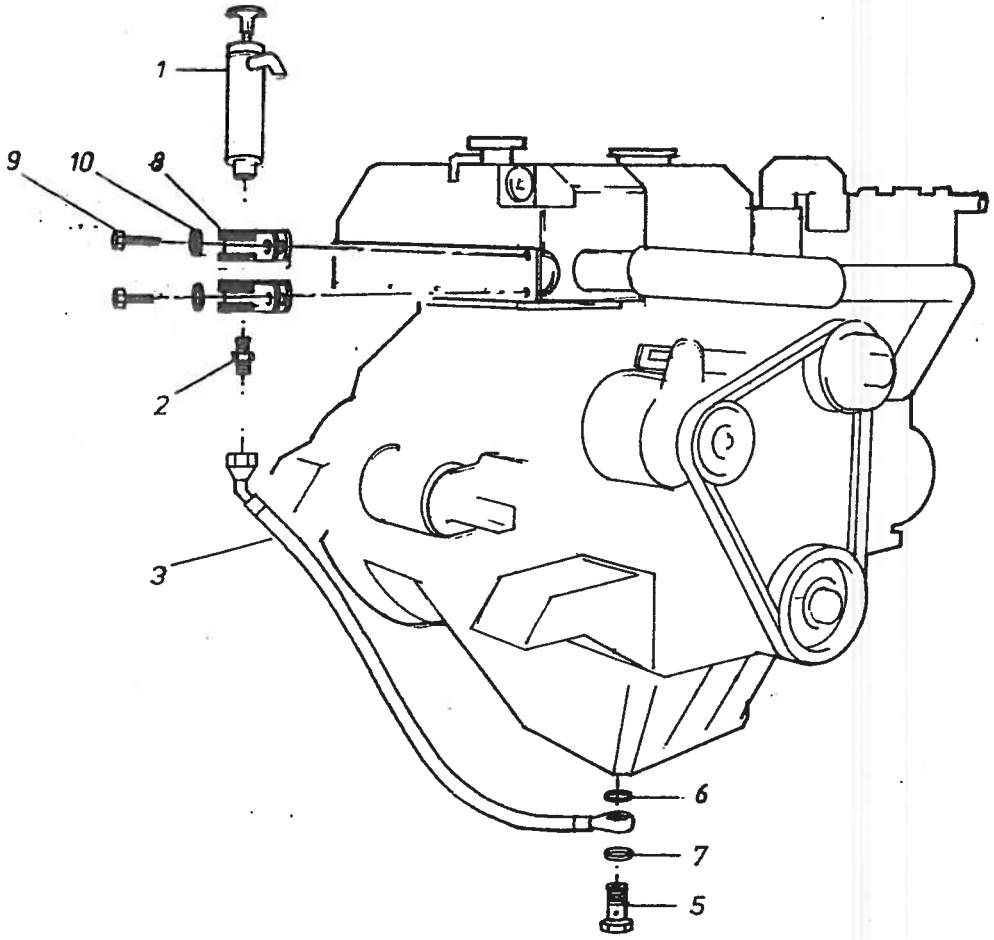

Tegnet: Ø. Bratland	Tracet:	Dato: 17-6-91	Målestokk: X	SABB MOTOR A·S BERGEN — NORWAY
Kontroll:	Godkjent:			
SUMPOLJE TÖMMEPUMPE SUMP OIL DRAIN PUMP				Erst. for: / Erst. av:
				Del nr.: MS 45.034.1.3 / Ukn nr.: 9124
Material:				Modell/Emne nr.:

Forandring | Dat./Sign. | Symb.

DATO FOR UTSKRIFT : 01/01/80 STYKKLISTE/PART LIST SABB MOTOR A.S, BERGEN, NORWAY

Fig	Art.navn / Part name	Art.no	Tegn/Drawing	Ant. / Qty				Merknader / Remarks
0	SUMPOLJETØMMEPUMPE KOMPL. SUMP OIL DRAIN PUMP KIT	011296	MS45.033.1.0	1				
0	BESTAR AV: COMPRISES:							
1	SUMPOLJETØMMEPUMPE SUMP OIL DRAIN PUMP	941014		1				
2	NIPPEL NIPPLE	511065		1				
3	SUMPOLJESLANGE SUMP OIL DRAIN HOSE	843235		1				
5	HULLSKRUE BANJO BOLT	521030		1				
6	KOBBERPAKNING COPPER GASKET	831051		1				Ø20xØ12x1
7	KOBBERPAKNING COPPER GASKET	831035		1				Ø14
8	FESTEKLEMME HOSE CLAMP	744018		2				
9	HODESKRUE BOLT	431048		2				M6 x 12

STYKKLISTE : MS45.034
TILH. TEGN : MS45.034.1.3
SIGNATUR : ØO
DATO : 14/06/90
ERST. FOR : MS45.030.1.0
ERST. AV :
UKENR : 9024
SIDE/PAGE 1 AV/OF 2

SUMPOLJETØMMEPUMPE

SUMP OIL DRAIN PUMP

1.	2.	3.	4.	TYPEVARIANT
1: M4.295 GR-LB				
2:				
3:				
4:				

FRA MOTOR/GEAR NR:

DATO FOR UTSKRIFT : 01/01/80 STYKKLISTE/PART LIST SABB MOTOR A.S, BERGEN, NORWAY

Fig	Art.navn / Part name	Art.no	Tegn/Drawing	Ant. / Qty				Merknader / Remarks
10	Underlagsskive Washer	721076		2				

STYKKLISTE : MS45.034 TILH. TEGN : MS45.034.1.3 SIGNATUR : ØO DATO : 14/06/90 ERST. FOR : MS45.030.1.0 ERST. AV : UKENR : 9024 SIDE/PAGE 2 AV/OF 2	SUMPOLJETØMMEPUMPE SUMP OIL DRAIN PUMP	1.	2.	3.	4.

TYPEVARIANT

1: M4.295 GR-LB
2:
3:
4:

FRA MOTOR/GEAR NR:

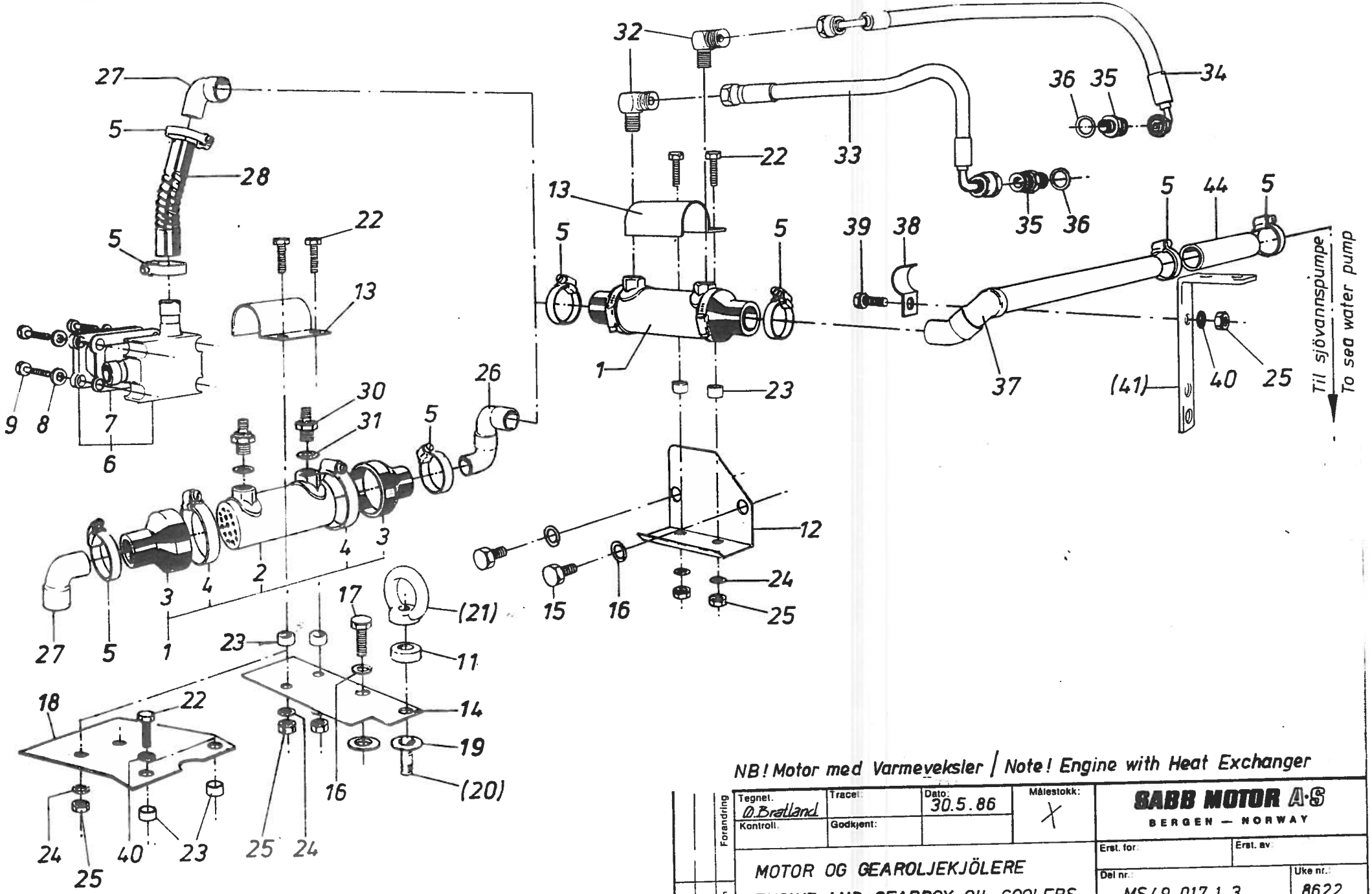

NB! Motor med Varmeveksler / Note! Engine with Heat Exchanger

Tegnet. O.Bratland	Tracet:	Dato: 30.5.86	Målestokk: X	SABB MOTOR A·S BERGEN — NORWAY
Kontroll:	Godkjent:			
MOTOR OG GEAROLJEKJÖLERE ENGINE AND GEARBOX OIL COOLERS			Erst. for:	Erst. av:
			Del nr.: MS49.017.1.3	Uke nr.: 8622
Material			Modell/Emne nr.:	

Forandring / Dit Sign / Symb

DATO FOR UTSKRIFT : 08/05/87

STYKKLISTE/PART LIST

SABB MOTOR A.S, BERGEN, NORWAY

Fig	Art.navn / Part name	Art.no	Tegn./Drawing	Ant. / Qty 1.	2.	3.	4.	Merknader / Remarks
0	MOTOR OG GEAROLJEKJØLERE..... ENG. AND GEARBOX OIL COOLERS	007722	MS49.018.1.0	1				M4.295GR
0	MOTOR OG GEAROLJEKJØLERE..... ENG. AND GEARBOX OIL COOLERS	007776	MS49.019.1.0		1			M4.295HVP
0	MOTOR OG GEAROLJEKJØLERE..... ENG. AND GEARBOX OIL COOLERS	007777	MS49.022.1.0			1		M4.295HBW-360
0	BESTAR AV: POS.1-40,44 CONSISTS OF:							
1	OLJEKJØLER KOMPLETT..... OIL COOLER COMPLETE	949031		1	2	2		
1	BESTAR AV: POS.2-4 CONSISTS OF:							
2	OLJEKJØLER..... OIL COOLER	949031X		1	2	2		
3	GUMMIMANSJETT..... RUBBER CUFF	853031	853.031	2	4	4		
4	SLANGEKLEMME..... HOSE CLIP	921043	921.043	2	4	4		ABA 50-56 RUSTFR. / STAINL. ST.
5	SLANGEKLEMME..... HOSE CLIP	921036	921.036	6	6	6		ABA 26-38 RUSTFR. / STAINL.ST.
6	GEAROLJEKJØLER m/LOKK OG PAKN. GEARBOX OIL COOL.w/COV.& GASK.	949016	949.016	1				M4.295GR

STYKKLISTE : MS49.017
TILH. TEGN : MS49.017.1.3
SIGNATUR : Ø.B.
DATO : 30/05/86
ERST. FOR :
ERST. AV :
UKENR : 22
SIDE/PAGE 1 AV/OF 5

MOTOR OG GEAROLJEKJØLERE

ENGINE AND GEARBOX OILCOOLERS

TYPEVARIANT

1: M4.295GR M/VARMEVEKSLER - W/HEAT EXCHANG
2: M4.295HVP M/VARMEVEKSLER - W/HEAT EXCHANG
3: M4.295HBW-360 M/VARMEVEKSLER - W/HEAT EXCHANG
4:

FRA MOTOR/GEAR NR:

Fig	Art.navn / Part name	Art.no	Tegn./Drawing	Ant. / Qty				Merknader / Remarks
7	PAKNING, GEAROLJEKJØLER LOKK.. COVER GASKET	813100	813.100	1				INNGAR I:/INCLUDED IN: POS. 6
8	UNDERLAGSKIVE..... WASHER	721065	721.065	4				M4.295GR
9	HODESKRUE..... BOLT	432111	432.111	4				8X60 M4.295GR
11	DISTANSEHYLSE..... SPACER	626048	626.048		1			M4.295HVP
12	OLJEKJØLERBRAKKET..... BRACKET, OIL COOLER	742068	742.068	1	1	1		
13	OLJEKJØLERKLEMME..... CLAMP	744011	744.011	1	2	2		
14	OLJEKJØLERBRAKKET..... BRACKET, OIL COOLER	742100	742.100		1			M4.295HVP
15	HODESKRUE..... BOLT	432182	432.182	2	2	2		M12X16
16	FJÆRSKIVE..... SPRING WASHER	722005	722.005	2	3	2		
17	HODESKRUE..... BOLT	432026	432.026		1			M4.295HVP
18	BRAKKET, GEAROLJEKJØLER..... BRACKET, GEARBOX OIL COOLER	742106	742.106			1		M4.295NBW-360
				1.	2.	3.	4.	TYPEVARIANT

STYKKLISTE : MS49.017
TILH. TEGN : MS49.017.1.3
SIGNATUR : Ø.B.
DATO : 30/05/86
ERST. FOR :
ERST. AV :
UKENR : 22
SIDE/PAGE 2 AV/OF 5

MOTOR OG GEAROLJEKJØLERE

ENGINE AND GEARBOX OILCOOLERS

1: M4.295GR M/VARMEVEKSLER - W/HEAT EXCHANG
2: M4.295HVP M/VARMEVEKSLER - W/HEAT EXCHANG
3: M4.295HBW-360 M/VARMEVEKSLER - W/HEAT EXCHANG
4:

FRA MOTOR/GEAR NR:

STYKKLISTE/PART LIST

SABB MOTOR A.S, BERGEN, ! RWAY

Fig	Art.navn / Part name	Art.no	Tegn./Drawing	Ant. / Qty				Merknader / Remarks
19	UNDERLAGSKIVE..... WASHER	721033	721.033		2			Ø24XØ13X3 M4.295HVP
20	PINNESKRUE,(IKKE INKLUDERT) STUD, (NOT INCLUDED)							SE HVP-STYKKL./SEE HVP PART LIST
21	ØYEMUTTER, (IKKE INKLUDERT) LIFTING EYE (NOT INCLUDED)							SE HVP STYKKL./SEE HVP PART LIST
22	HODESKRUE..... BOLT	432023	432.023	2	4	6		M8X25
23	DISTANSEHYLSE..... SPACER	626015	626.015	2	4	6		
24	TANNSKIVE..... WASHER	722032	722.032	2	4	4		3/8"AZ
25	MUTTER..... NUT	441066	441.066	3	4	4		M8
26	VANNRØR..... WATER PIPE	611211	611.211		1	1		GEAROLJEKJ.-MOT.OLJEKJ. HBW/HVP
27	RØRBEND..... PIPE BEND	641064	641.064	1	1	1		
28	FLEKSIBEL SLANGE..... FLEXIBLE HOSE	841027	841.027	1				RONYFLEX 32.187 M4.295GR
30	OVERGANGSNIPPEL..... REDUCING NIPPLE	511051	511.051		2	2		AEROQUIP 135-6-8 M4.295HVP/HBW

STYKKLISTE : MS49.017
TILH. TEGN : MS49.017.1.3
SIGNATUR : Ø.B.
DATO : 30/05/86
ERST. FOR :
ERST. AV :
UKENR : 22
SIDE/PAGE 3 AV/OF 5

MOTOR OG GEAROLJEKJØLERE

ENGINE AND GEARBOX OILCOOLERS

1.	2.	3.	4.	TYPEVARIANT
1:	M4.295GR			M/VARMEVEKSLER - W/HEAT EXCHANG
2:	M4.295HVP			M/VARMEVEKSLER - W/HEAT EXCHANG
3:	M4.295HBW-360			M/VARMEVEKSLER - W/HEAT EXCHANG
4:				

FRA MOTOR/GEAR NR:

Fig	Art.navn / Part name	Art.no	Tegn./Drawing	Ant. / Qty				Merknader / Remarks
31	KOBBERPAKNING..... COPPER WASHER	831040	831.040		2	2		Ø28XØ22X1 M4.295HVP/HBW
32	VINKELFORSKRUNING 90gr..... L-PIECE	511084	511.084	2	2	2		1/2"BSP
33	MOTOROLJESLANGE, TRYKK..... HOSE, ENGINE OIL PRESSURE	843222	843.222	1	1	1		
34	MOTOROLJESLANGE, RETUR..... HOSE, ENGINE OIL RETURN	843223	843.223	1	1	1		
35	OVERGANGSNIPPEL..... REDUCING NIPPLE	511083	511.083	2	2	2		M20X1/2"BSP
36	KOBBERPAKNING..... COPPER WASHER	831043	831.043	2	2	2		Ø20XØ24X1,5
37	VANNRØR..... WATER PIPE	611210	611.210	1	1	1		SJØV.P.-OLJEKJ./SEAW.PUMP-OIL COOL
38	RØRKLEMME..... PIPE CLAMP			1	1			BSS 28,5X25X3
39	HODESKRUE..... BOLT	432019	432.019	1	1			M8X20
40	FJÆRSKIVE..... SPRING WASHER	722002	722.002	1	1			
41	STØTTEJERN,(IKKE INKL.I GR.) SUPPORT IRON,(NOT INCLUDED)							STK.L:/PART LIST:MS69.067 POS:29

STYKKLISTE : MS49.017
TILH. TEGN : MS49.017.1.3
SIGNATUR : Ø.B.
DATO : 30/05/86
ERST. FOR :
ERST. AV :
UKENR : 22
SIDE/PAGE 4 AV/OF 5

MOTOR OG GEAROLJEKJØLERE

ENGINE AND GEARBOX OILCOOLERS

	1.	2.	3.	4.	TYPEVARIANT
1: M4.295GR					M/VARMEVEKSLER - W/HEAT EXCHANG
2: M4.295HVP					M/VARMEVEKSLER - W/HEAT EXCHANG
3: M4.295HBW-360					M/VARMEVEKSLER - W/HEAT EXCHANG
4:					

FRA MOTOR/GEAR NR:

STYKKLISTE/PART LIST

SABB MOTOR A.S, BERGEN, JRWAY

Fig	Art.navn / Part name	Art.no	Tegn./Drawing	Ant. / Qty				Merknader / Remarks
44	0,25M SLANGE, SJØV.P.-VANNRØR. 0,25M HOSE, SEAW.PUMP-W.PIPE	841130	841.130					Ø28 METERVARE / BY THE METER

STYKKLISTE : MS49.017
TILH. TEGN : MS49.017.1.3
SIGNATUR : Ø.B.
DATO : 30/05/86
ERST. FOR :
ERST. AV :
UKENR : 22
SIDE/PAGE 5 AV/OF 5

MOTOR OG GEAROLJEKJØLERE

ENGINE AND GEARBOX OILCOOLERS

	1.	2.	3.	4.	TYPEVARIANT
1: M4.295GR M/VARMEVEKSLER - W/HEAT EXCHANG					
2: M4.295HVP M/VARMEVEKSLER - W/HEAT EXCHANG					
3: M4.295HBW-360 M/VARMEVEKSLER - W/HEAT EXCHANG					
4:					

FRA MOTOR/GEAR NR:

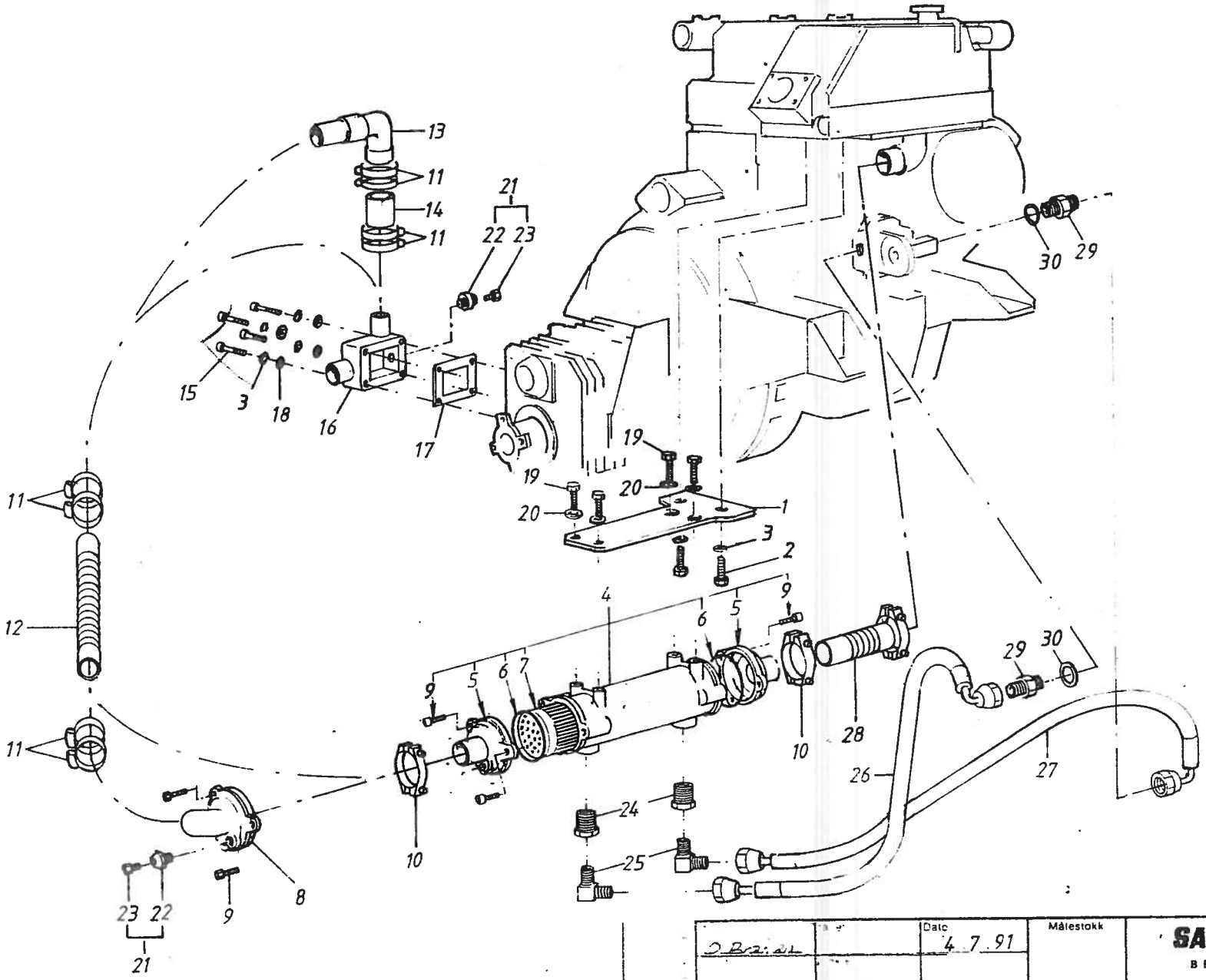

O. Brai..		Date 4.7.91	Målestokk	**SABB MOTOR A·S** BERGEN — NORWAY
MOTOROLJE-OG GEARKJÖLER ENGINE OIL AND GEARBOX COOLER				Erst for / Erst av
				Del nr: MS67.020. 1.3 / Uke nr: 9123
Materiale				Modell/Emne nr: Stk.l. nr./Part list no.: MS69.017

DATO FOR UTSKRIFT : 01/01/80 STYKKLISTE/PART LIST SABB MOTOR A.S, BERGEN, NORWAY

Fig	Art.navn / Part name	Art.no	Tegn/Drawing	Ant. / Qty				Merknader / Remarks
0	MOTOROLJEKJØLER KMPL. ENGINE OIL COOLER	011508	MS67.021.1.0	1				
0	BESTAR AV POS 1-30 COMPRISING POS 1-30							
1	OLJEKJØLERPLATE OIL COOLER BRACKET	011157	MS49.028.1.3	1				
2	HODESKRUE BOLT	432019		2				M8 x 20
3	FJÆRSKIVE SPRING WASHER	722002		2				
4	MOTOROLJEKJØLER ENGINE OIL COOLER	949073		1				
4	BESTAR AV POS 1-9 COMPRISING POS 1-9							
4	OLJEKJØLER OIL COOLER	949012		1				Uten endelokk / less End Covers
5	ENDELOKK END COVER	949052		1				90 GRADER
6	O-RING O-RING	821019		2				

STYKKLISTE : MS67.022
TILH. TEGN : MS67.020.1.3
SIGNATUR : ØO
DATO : 08/02/93
ERST. FOR : MS67.004
ERST. AV :
UKENR : 9306
SIDE/PAGE 1 AV/OF 3

MOTOROLJEKJØLER

ENGINE OIL COOLER

1.	2.	3.	4.	TYPEVARIANT

1: MOTOR M/EN STARTER / ENGINE W/ONE STARTER
2:
3:
4:

FRA MOTOR/GEAR NR:

DATO FOR UTSKRIFT : 01/01/80 STYKKLISTE/PART LIST SABB MOTOR A.S, BERGEN, NORWAY

Fig	Art.navn / Part name	Art.no	Tegn/Drawing	Ant. / Qty				Merknader / Remarks
7	RØRINNSATS TUBE STACK	949055		1				
9	SYLINDERHODESKRUE ALLEN SCREW			6				M6 x 30 Bowman
10	SLANGEKLEMME HOSE CLIP	921011		2				
19	HODESKRUE BOLT	432001		4				M6 X 20
20	TANNSKIVE LOCK WASHER	722030		4				
21	VANNAVTAPNINGSKRAN KMPL. DRAIN COCK	001765	S1-52ib	1				
21	BESTAR AV 22-23 COMPRISING 22-23							
22	AVTAPNINGSHUS DRAIN COCK BODY	001195	52ib	1				
23	AVTAPNINGSKRAN TAP	000312		1				
24	OVERGANG REDUCER	513003		2				
				1.	2.	3.	4.	TYPEVARIANT

STYKKLISTE : MS67.022
TILH. TEGN : MS67.020.1.3
SIGNATUR : ØO
DATO : 08/02/93
ERST. FOR : MS67.004
ERST. AV :
UKENR : 9306
SIDE/PAGE 2 AV/OF 3

MOTOROLJEKJØLER

ENGINE OIL COOLER

1: MOTOR M/EN STARTER / ENGINE W/ONE STARTER
2:
3:
4:

FRA MOTOR/GEAR NR:

DATO FOR UTSKRIFT : 01/01/80 STYKKLISTE/PART LIST SABB MOTOR A.S, BERGEN, NORWAY

Fig	Art.navn / Part name	Art.no	Tegn/Drawing	Ant. / Qty				Merknader / Remarks
25	VINKELFORSKRUNING MALE ELBOW	511084		2				
26	OLJESLANGE, FRA OLJEKJØLER OIL HOSE, COOLER OUTLET	843134		1				
27	OLJESLANGE, TIL OLJEKJØLER OIL HOSE, COOLER INLET	843222		1				
28	KJØLERSLANGE HOSE	841102		1				-15 mm
29	OVERGANGSNIPPEL REDUCING NIPPLE	511083		2				
30	PAKNINGSRING GASKET	831043		2				
				1.	2.	3.	4.	TYPEVARIANT

STYKKLISTE : MS67.022
TILH. TEGN : MS67.020.1.3
SIGNATUR : ØO
DATO : 08/02/93
ERST. FOR : MS67.004
ERST. AV :
UKENR : 9306
SIDE/PAGE 3 AV/OF 3

MOTOROLJEKJØLER

ENGINE OIL COOLER

1: MOTOR M/EN STARTER / ENGINE W/ONE STARTER
2:
3:
4:

FRA MOTOR/GEAR NR:

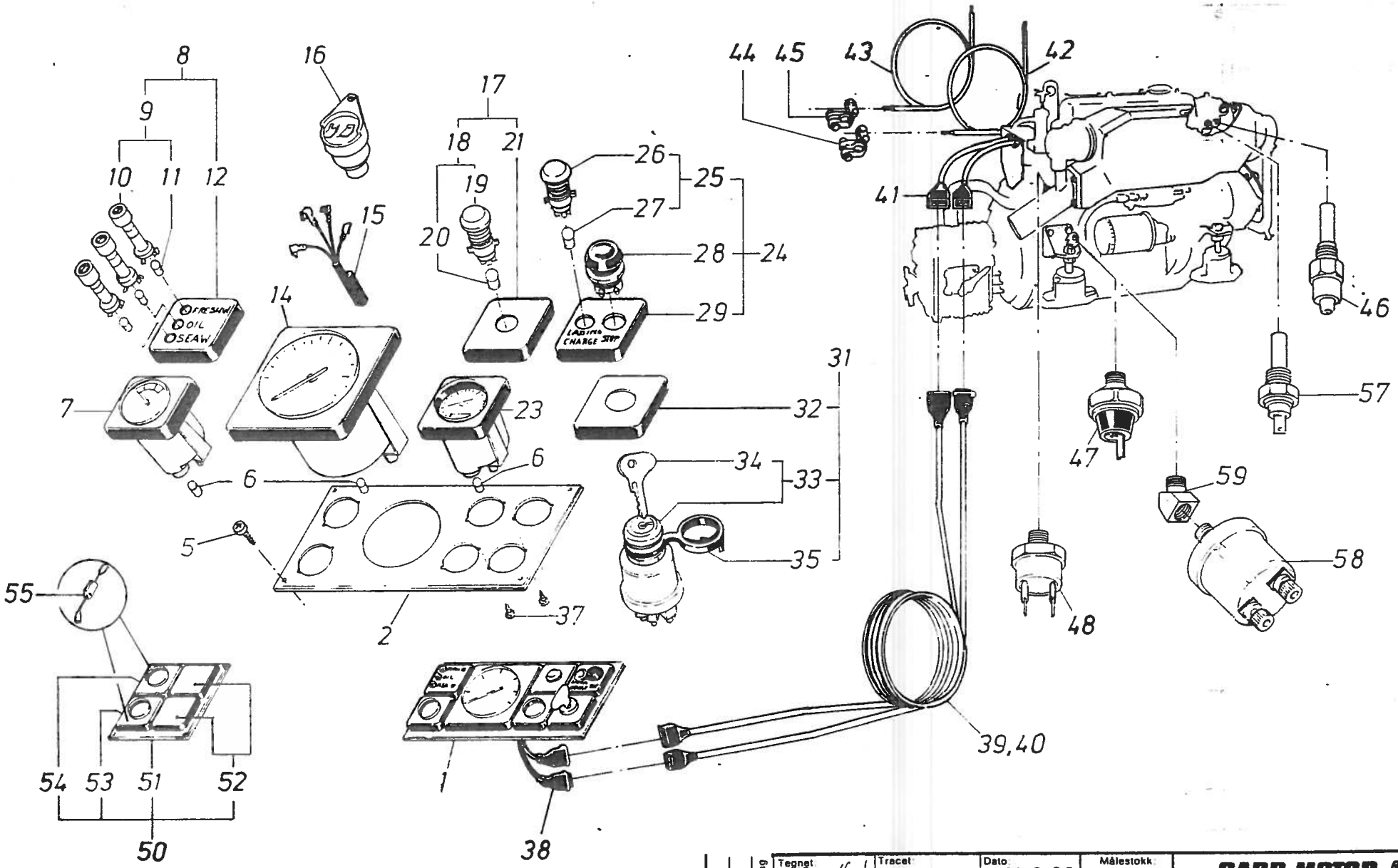

Forandring	Tegnet: Graland	Tracet:	Dato: 11.9.86	Målestokk: ×	SABB MOTOR A-S BERGEN — NORWAY
	Kontroll:	Godkjent:			Erst. for: / Erst. av:
	INSTRUMENTER, KABLER OG GIVERE				Del nr.: MS 68.040.1.3 / Uke nr.: 8637
Dat Sign	INSTRUMENTS, CABLES AND SENSORS				
Symb	Materiel: •M4.295 12V & 24V				Modell/Emne nr.: Stk / nr.: Part list no MK 68.040

DATO FO UTSKRIFT : 08/05/87

STYKKLISTE/PART LIST

SABB MOTOR A.S, BERGEN, N RWAY

Fig	Art.navn / Part name	Art.no	Tegn./Drawing	Ant. / Qty				Merknader / Remarks
0	INSTRUMENTER,KABLER OG GIVERE INSTRUMENTS,CABLES AND SENSORS	007723	MS68.041.1.0	1				M4.295 12V
0	INSTRUMENTER,KABLER OG GIVERE. INSTRUMENTS,CABLES AND SENSORS	007813	MS68.042.1.0		1			M4.295 24V
0	BESTAR AV: POS.1-48 CONSISTS OF:							
1	INSTRUMENTBORD KOMPLETT..... INSTRUMENT PANEL COMPLETE	951182	951.182	1				12V
1	INSTRUMENTBORD KOMPLETT..... INSTRUMENT PANEL COMPLETE	951199	951.199		1			24V
1	BESTAR AV: POS.2-36 CONSISTS OF:							
2	INSTRUMENTBORD, SNAUT..... INSTRUMENT PANEL, ONLY	951012	951.012	1	1			
5	PLATESKRUE..... WOOD SCREW, POSIDRIVE HEAD	435007	435.007	4	4			4,2X13
6	INSTRUMENTPÆRE..... BULB	955030	955.030	3				12V-2W
6	INSTRUMENTPÆRE..... BULB	955031	955.031		3			24V-3W
7	VOLTMETER..... VOLTMETER	955005	955.005	1				12V

STYKKLISTE : MS68.040
TILH. TEGN : MS68.040.1.3
SIGNATUR : Ø.B.
DATO : 11/09/86
ERST. FOR :
ERST. AV :
UKENR : 37
SIDE/PAGE 1 AV/OF 7

INSTRUMENTER,KABLER OG GIVERE

INSTRUMENTS,CABLES AND SENSORS

1.	2.	3.	4.	TYPEVARIANT
1: M4.295 12V				
2: M4.295 24V				
3:				
4:				

FRA MOTOR/GEAR NR:

Fig	Art.navn / Part name	Art.no	Tegn./Drawing	Ant. / Qty				Merknader / Remarks
7	VOLTMETER..... VOLTMETER	955006	955.006		1			24V
8	PANELLOKK KOMPLETT..... PANEL COVER COMPLETE	969119	969.119	1				12V ALARM
8	PANELLOKK KOMPLETT..... PANEL COVER COMPLETE	969121	969.121		1			24V ALARM
8	BESTAR AV: POS.9-12 CONSIST OF:							
9	INDIKATORLYS M/PÆRE..... INDICATOR LAMP W/BULB	969101	969.101	3				12V
9	INDIKATORLYS M/PÆRE..... INDICATOR LAMP W/BULB	969102	969.102		3			24V
10	INDIKATOR LYS..... INDICATOR LAMP	969098	969.098	3	3			RØD / RED
11	LYSPÆRE, INDIKATORLYS..... BULB, INDICATORLAMP	955028	955.028	3				12V-2W
11	LYSPÆRE, INDIKATORLYS..... BULB, INDICATORLAMP	955029	955.029		3			24V-2W
12	PANELLOKK..... PANEL COVER	951133	951.133	1	1			MRK.:FRESH W./OIL/SEAW.
14	TURTELLER..... TACHOMETER	954043	954.043	1	1			

STYKKLISTE : MS68.040
TILH. TEGN : MS68.040.1.3
SIGNATUR : Ø.B.
DATO : 11/09/86
ERST. FOR :
ERST. AV :
UKENR : 37
SIDE/PAGE 2 AV/OF 7

INSTRUMENTER,KABLER OG GIVERE

INSTRUMENTS,CABLES AND SENSORS

1.	2.	3.	4.	TYPEVARIANT
1:	M4.295	12V		
2:	M4.295	24V		
3:				
4:				

FRA MOTOR/GEAR NR:

DATO FC UTSKRIFT : 08/05/87

STYKKLISTE/PART LIST

SABB MOTOR A.S, BERGEN, N RWAY

Fig	Art.navn / Part name	Art.no	Tegn./Drawing	Ant. / Qty 1.	2.	3.	4.	Merknader / Remarks
15	DIODE KOMPLETT..... DIODE COMPLETE	966048	966.048	1	1			3-KANALER / 3-CANALS
16	ALARMHORN..... ALARM BUZZER	969024	969.024	1				12V
16	ALARMHORN..... ALARM BUZZER	969025	969.025		1			24V
17	PANELLOKK KOMPLETT..... PANEL COVER COMPLETE	951176	951.176	1				12V GLØDEKONTR.LYS/GLOW CONTR.L
17	PANELLOKK KOMPLETT..... PANEL COVER COMPLETE	951229	951.229		1			24V GLØDEKONTR.LYS/GLOW CONTR.L
17	BESTAR AV: POS.18-21 CONSISTS OF:							
18	GLØDEKONTROLL LYS M/PÆRE.. GLOW CONTROL LIGHT W/BULB	955033	955.033	1				12V
18	GLØDEKONTROLL LYS M/PÆRE.. GLOW CONTROL LIGHT W/BULB	955032	955.032		1			24V
19	GLØDEKONTROLL LAMPE..... GLOW CONTROL LAMP	955027	955.027	1	1			
20	LYSPÆRE..... BULB	955028	955.028	1				12V-2W
20	LYSPÆRE..... BULB	955029	955.029		1			24V-2W

STYKKLISTE : MS68.040
TILH. TEGN : MS68.040.1.3
SIGNATUR : Ø.B.
DATO : 11/09/86
ERST. FOR :
ERST. AV :
UKENR : 37
SIDE/PAGE 3 AV/OF 7

INSTRUMENTER,KABLER OG GIVERE

INSTRUMENTS,CABLES AND SENSORS

TYPEVARIANT

1: M4.295 12V
2: M4.295 24V
3:
4:

FRA MOTOR/GEAR NR:

Fig	Art.navn / Part name	Art.no	Tegn./Drawing	Ant. / Qty				Merknader / Remarks
21	PANELLOKK..... PANEL COVER	951203	951.203	1	1			
23	TIMETELLER..... HOUR METER	954042	954.042	1	1			12/24V
24	PANELLOKK KOMPLETT..... PANEL COVER	951177	951.177	1	1			LAD.-STOPPKONTR./CHARGE-STOPCONTR
24	BESTAR AV: POS.25-29 CONSISTS OF:							
25	LADELYS M/PÆRE..... CHARGE LIGHT W/BULB	955025	955.025	1				12V-2W
25	LADELYS M/PÆRE..... CHARGE LIGHT W/BULB	955026	955.026		1			24V-2W
26	LADELYSHOLDER..... CHARGE CONTROL SOCKET	955024	955.024	1	1			
27	LADELYSPÆRE..... BULB	955028	955.028	1				12V-2W
27	LADELYSPÆRE..... BULB	955029	955.029		1			24V-2W
28	STOPPKNAPP..... STOP CONTROL BUTTON	966007	966.007	1	1			
29	PANELLOKK..... PANEL COVER	951099	951.099	1	1			

STYKKLISTE : MS68.040
TILH. TEGN : MS68.040.1.3
SIGNATUR : Ø.B.
DATO : 11/09/86
ERST. FOR :
ERST. AV :
UKENR : 37
SIDE/PAGE 4 AV/OF 7

INSTRUMENTER,KABLER OG GIVERE

INSTRUMENTS,CABLES AND SENSORS

1.	2.	3.	4.	TYPEVARIANT
1: M4.295 12V				
2: M4.295 24V				
3:				
4:				

FRA MOTOR/GEAR NR:

DATO FOR UTSKRIFT : 09/05/87

STYKKLISTE/PART LIST

SABB MOTOR A.S, BERGEN, NORWAY

Fig	Art.navn / Part name	Art.no	Tegn./Drawing	Ant. / Qty				Merknader / Remarks
31	PANELLOKK KOMPLETT..... PANEL COVER COMPLETE	951178	951.178	1	1			GLØDESTARTESWITCH/GLOW STARTER SW
31	BESTAR AV: POS.32-35 CONSISTS OF:							
32	PANELLOKK..... PANEL COVER	951070	951.070	1	1			
33	GLØDESTARTESWITCH..... GLOW STARTER SWITCH	966018	966.018	1	1			M/NØKKEL E-30 -W/KEY POS.:34 INCL
34	NØKKEL, STARTESWITCH..... KEY	966020	966.020	1	1			INNGAR I: / INCL. IN POS.:33
35	BRYTERKAPSEL..... SWITCH SEAL	966021	966.021	1	1			
37	BLINDLOKKSKRUE..... SCREW, BLANK PANEL	435005	435.005	8	8			2,9X9,5
38	TILKOBLINGSETT, INSTRUM.BORD INSTRUMENT PANEL HARNESS	968123	968.123	1	1			INNGAR I: / INCL. IN POS: 1 COMPL.
39	KABELSETT, INSTRUM.BORD-MOTOR. INSTRUMENT PANEL LOOM	968122	968.122	1	1			4000MM. STD.
40	KABELSETT, INSTRUM.BORD-MOTOR. INSTRUMENT PANEL LOOM	968125	968.125	1	1			6000MM EKSTRA / EXTRA
41	TILKOBLINGSETT, MOTOR..... ENGINE CABLE HARNESS	968121	968.121	1	1			

STYKKLISTE : MS68.040
TILH. TEGN : MS68.040.1.3
SIGNATUR : Ø.B.
DATO : 11/09/86
ERST. FOR :
ERST. AV :
UKENR : 37
SIDE/PAGE 5 AV/OF 7

INSTRUMENTER,KABLER OG GIVERE

INSTRUMENTS,CABLES AND SENSORS

1.	2.	3.	4.	TYPEVARIANT
1: M4.295 12V				
2: M4.295 24V				
3:				
4:				

FRA MOTOR/GEAR NR:

DATO FOR UTSKRIFT : 08/05/87

STYKKLISTE/PART LIST

SABB MOTOR A.S, BERGEN, NORWAY

Fig	Art.navn / Part name	Art.no	Tegn./Drawing	Ant. / Qty 1.	2.	3.	4.	Merknader / Remarks
42	BATTERIKABEL + ... BATTERY CABEL +	968140	968.140	1	1			INNGAR I / INCLUDED IN POS.: 41
43	BATTERIKABEL -..... BATTERY CABEL -	968141	968.141	1	1			INNGAR I / INCLUDED IN POS.: 41
44	BATTERIKLEMME +..... BATTERY CLAMP +	968039	968.039	1	1			
45	BATTERIKLEMME -..... BATTERY CLAMP -	968040	968.040	1	1			
46	TEMPERATURBRYTER, ALARM..... ALARM SENSOR, FRESH WATER	966042	966.042	1	1			MSM NO.:MC 850068
47	OLJETRYKKSBRYTER, ALARM..... ALARM SENSOR, OIL PRESSURE	966041	966.041	1	1			MSM NO.:MC 840219
48	TEMPERATURBRYTER, SJØVANN..... ALARM SENSOR, SEA WATER	966025	966.025	1	1			KLIXTON 75gr. EKSOS / EXHAUST
50	IKKE INKL.I GR.: POS.50-59 NOT INCL. IN THE GROUP:							
50	TILLEGGS INSTRUMENTBORD KOMPL. ADD. INSTUMENT PANEL COMPL.	951184	951.184	1				12V (C-O-B-B)
50	TILLEGGS INSTRUMENTBORD KOMPL. ADD. INSTRUMENT PANEL COMPL.	951212	951.212		1			24V (C-O-R-B-B)
50	BESTAR AV: POS.50-55 CONSISTS OF:							

STYKKLISTE : MS68.040
TILH. TEGN : MS68.040.1.3
SIGNATUR : Ø.B.
DATO : 11/09/86
ERST. FOR :
ERST. AV :
UKENR : 37
SIDE/PAGE 6 AV/OF 7

INSTRUMENTER,KABLER OG GIVERE

INSTRUMENTS,CABLES AND SENSORS

TYPEVARIANT

1: M4.295 12V
2: M4.295 24V
3:
4:

FRA MOTOR/GEAR NR:

DATO FO UTSKRIFT : 08/05/87

STYKKLISTE/PART LIST

SABB MOTOR A.S, BERGEN, N RWAY

Fig	Art.navn / Part name	Art.no	Tegn./Drawing	Ant. / Qty				Merknader / Remarks
50	PLATESKRUE..... WOOD SCREW, POSIDRIVE HEAD	435007		4	4			POS.: 5 4,2X13
51	INSTRUMENTBORD, SNAUT..... INSTRUMENT PANEL ONLY	951013	951.013	1	1			
52	BLINDLOKK..... BLANK PANEL	951068	951.068	2	2			
53	OLJETRYKKSMALER..... LUB. OIL PRESSURE GAUGE	952012	952.012	1	1			
54	TEMP.MALER, FERSKVANN..... TEMP. GAUGE, FRESH WATER	953015	953.015	1	1			
55	MOTSTAND..... RESISTANCE	953014	953.014		1			
57	TEMPERATURGIVER..... TEMPERATURE SENDER UNIT	953010	953.010	1	1			EKSTRA / EXTRA
58	OLJETRYKKSGIVER M/ALARM..... OIL PRESSURE SENDER UNIT	952026	952.026	1	1			ERSTATTER / REPLACES POS.: 47
59	ALBU, 45gr..... NIPPLE	641023	641.023	1	1			1/8"BSP

STYKKLISTE : MS68.040
TILH. TEGN : MS68.040.1.3
SIGNATUR : Ø.B.
DATO : 11/09/86
ERST. FOR :
ERST. AV :
UKENR : 37
SIDE/PAGE 7 AV/OF 7

INSTRUMENTER,KABLER OG GIVERE

INSTRUMENTS,CABLES AND SENSORS

	1.	2.	3.	4.	TYPEVARIANT
1:	M4.295	12V			
2:	M4.295	24V			
3:					
4:					

FRA MOTOR/GEAR NR:

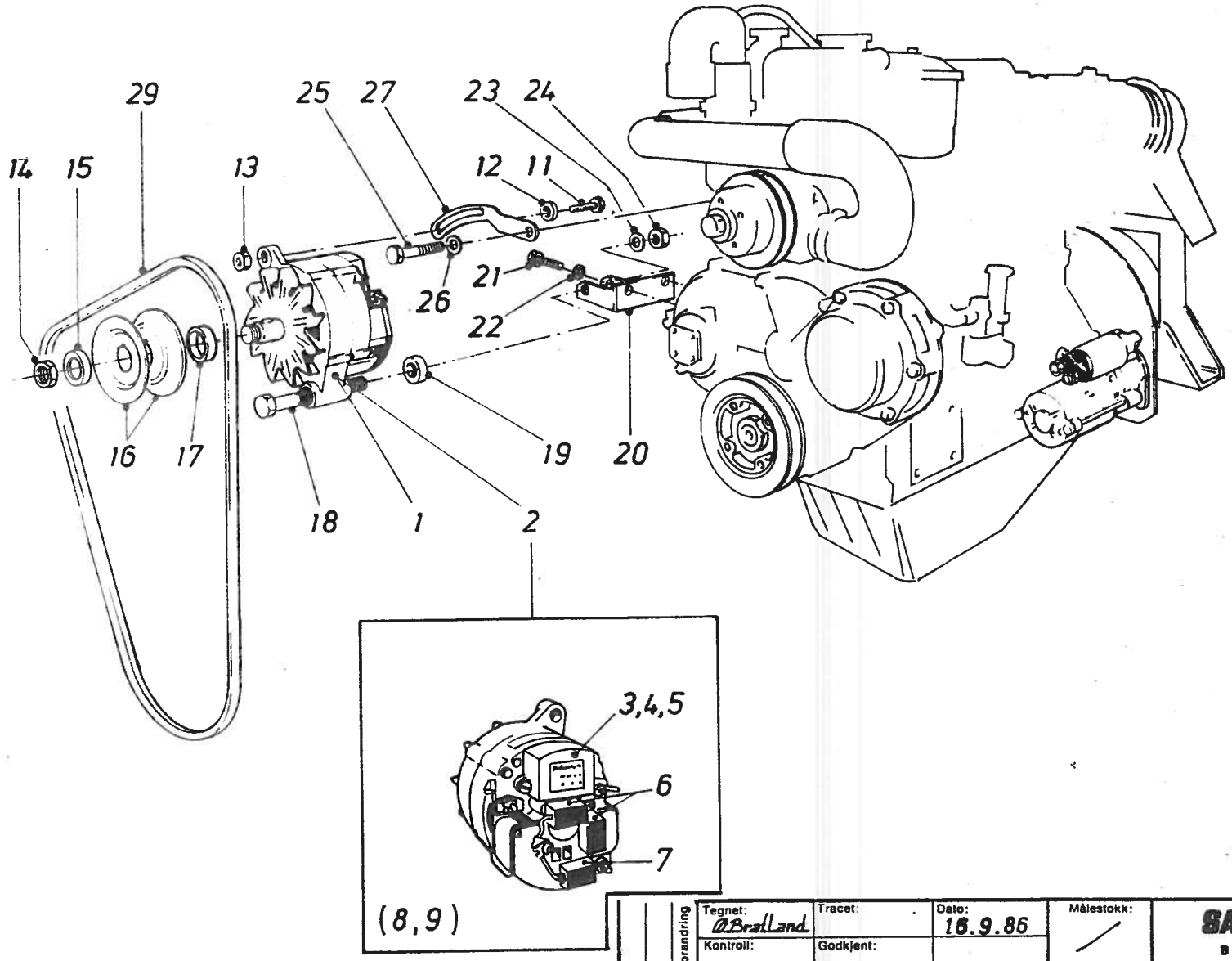

Forandring	Tegnet: ØBratland	Tracet:	Dato: 16.9.86	Målestokk:	SABB MOTOR A·S BERGEN — NORWAY
	Kontroll:	Godkjent:			
	DYNAMOARRANGEMENT 12 & 24 V				Erst. for: / Erst. av:
Dat./Sign.	ALTERNATOR ARRANGMENT.				Del nr.: MS 68.043.1.3 / Uke nr.: 8638
mb.	Material: M/ 295				Modell/Emne nr.:

DATO FO UTSKRIFT : 08/05/87

STYKKLISTE/PART LIST

SABB MOTOR A.S, BERGEN, NORWAY

Fig	Art.navn / Part name	Art.no	Tegn./Drawing	Ant. / Qty				Merknader / Remarks
0	DYNAMOARRANGEMENT..... ALTERNATOR ARRANGEMENT	007724	MS68.044.1.0	1				M4.295, 12V STD.
0	DYNAMOARRANGEMENT..... ALTERNATOR ARRANGEMENT	007814	MS68.045.1.0		1			M4.295 12V RADIOSTØYDEMPET
0	DYNAMOARRANGEMENT..... ALTERNATOR ARRANGEMENT	007815	MS68.046.1.0			1		M4.295 24V
0	BESTAR AV: POS.1-29 CONSISTS OF:							
1	VEKSELSTRØMSDYNAMO KOMPL..... ALTERNATOR COMPL.	007242	964.075	1				MOTOROLA 12V-65/75A STD.
1	VEKSELSTRØMSDYNAMO KOMPL..... ALTERNATOR COMPL.,RADIO SUPPR.	007243	964.079		1			MOTOROLA 12V-65/75A RADIO ST.DEMP
1	VEKSELSTRØMSDYNAMO KOMPL..... ALTERNATOR COMPL.		964.076			1		MOTOROLA 24V-35/45A
1	BESTAR AV: CONSISTS OF:							
2	VEKSELSTRØMSDYNAMO..... ALTERNATOR	964075	964.075	1				12V-65/75 STD.
2	VEKSELSTRØMSDYNAMO,..... ALTERNATOR, RADIO SUPPR.	964079	964.079		1			12V-65/75A RADIOSTØYDEMPET
2	VEKSELSTRØMSDYNAMO..... ALTERNATOR	964076	964.076			1		24V-35/45A

STYKKLISTE : MS68.043
TILH. TEGN : MS68.043.1.3
SIGNATUR : Ø.B.
DATO : 16/09/86
ERST. FOR :
ERST. AV :
UKENR : 38
SIDE/PAGE 1 AV/OF 4

DYNAMOARRANGEMENT 12/24V.

ALTERNATOR ARRANGEMENT 12/24V.

1.	2.	3.	4.	TYPEVARIANT
1:	M4.295	12V.-65/75A STD		
2:	M4.295	12V.-65/75A RADIOSTØYDEMPET		
3:	M4.295	24V.-35/45		
4:				

FRA MOTOR/GEAR NR:

DATO FOR UTSKRIFT : 08/05/87 STYKKLISTE/PART LIST SABB MOTOR A.S, BERGEN, NORWAY

Fig	Art.navn / Part name	Art.no	Tegn./Drawing	Ant. / Qty				Merknader / Remarks
3	REGULATOR..... VOLTAGE REGULATOR	967037	967.037	1				TYPE 9RC-7045
4	REGULATOR, RADIOSTØYDEMP.. VOLTAGE REG., RADIO SUPPR.	967039	967.039		1			TYPE 9RC-7054
5	REGULATOR, RADIOSTØYDEMP. VOLTAGE REG., RADIO SUPPR.	967038	967.038			1		TYPE 9RC-8055
6	STØYDEMPINGSKONDENSATOR... CAPACITATOR	964080	964.080		2	2		
7	STØYDEMPINGSKONDENSATOR... CAPACITATOR	964018	964.018		1	1		
8	DIODEBRO..... DIODE	964081	964.081	1	1	1		MOTOROLA 501-039
9	BØRSTEHOLDER..... BRUSH HOLDER	964087	964.087	1	1	1		MOTOROLA 503-012
11	HODESKRUE,(TILSVARENDE)... BOLT, (CORRESPONDING)	432017	(432.017)	1	1	1		ORG.:MOTOROLA M8X35
12	UNDERLAGSKIVE..... WASHER			1	1	1		ORG.:MOTOROLA
13	MUTTER, (TILSVARENDE)..... NUT, (CORRESPONDING)	441033	(441.033)	1	1	1		ORG.:MOTOROLA M8
14	MUTTER..... NUT			1	1	1		ORG.: MOTOROLA 02A40019 NO.2

STYKKLISTE : MS68.043
TILH. TEGN : MS68.043.1.3
SIGNATUR : Ø.B.
DATO : 16/09/86
ERST. FOR :
ERST. AV :
UKENR : 38
SIDE/PAGE 2 AV/OF 4

DYNAMOARRANGEMENT 12/24V.

ALTERNATOR ARRANGEMENT 12/24V.

	1.	2.	3.	4.	TYPEVARIANT
1:	M4.295				12V.-65/75A STD
2:	M4.295				12V.-65/75A RADIOSTØYDEMPET
3:	M4.295				24V.-35/45
4:					

FRA MOTOR/GEAR NR:

DATO FOR TSKRIFT : 08/05/87

STYKKLISTE/PART LIST

SABB MOTOR A.S, BERGEN, NO AY

Fig	Art.navn / Part name	Art.no	Tegn./Drawing	Ant. / Qty				Merknader / Remarks
15	SKIVE..... WASHER			1	1	1		ORG.:MOTOROLA 43A41708 NO.1
16	REMSKIVE..... PULLEY	007241	MS68.026.1.4	1	1	1		2/2
17	DISTANSESKIVE..... SPACER	727027	727.027	1	1	1		Ø25XØ19X9
18	HODESKRUE..... BOLT	432178	432.178	1	1	1		7/16"UNCX5"
19	DISTANSEHYLSE..... SPACER	626048	626.048	1	1	1		
20	DYNAMOBRAKKET..... ALTERNATOR SUPPORT BRACKET		MS68.032.1.4	1	1	1		
21	HODESKRUE..... BOLT	432021	432.021	2	2	2		M12X30
22	SPLITTSKIVE..... SPRING WASHER	722005	722.005	2	2	2		
23	SPLITTSKIVE..... SPRING WASHER	722035	722.035	1	1	1		7/16"
24	MUTTER..... NUT	441037	441.037	1	1	1		7/16"UNC
25	HODESKRUE..... BOLT	432031	432.031	1	1	1		M10X45

STYKKLISTE : MS68.043
TILH. TEGN : MS68.043.1.3
SIGNATUR : Ø.B.
DATO : 16/09/86
ERST. FOR :
ERST. AV :
UKENR : 38
SIDE/PAGE 3 AV/OF 4

DYNAMOARRANGEMENT 12/24V.

ALTERNATOR ARRANGEMENT 12/24V.

	1.	2.	3.	4.	TYPEVARIANT
1:	M4.295				12V.-65/75A STD
2:	M4.295				12V.-65/75A RADIOSTØYDEMPET
3:	M4.295				24V.-35/45
4:					

FRA MOTOR/GEAR NR:

DATO FOR TSKRIFT : 08/05/87

STYKKLISTE/PART LIST

SABB MOTOR A.S, BERGEN, NC JAY

Fig	Art.navn / Part name	Art.no	Tegn./Drawing	Ant. / Qty				Merknader / Remarks
26	SPLITTSKIVE..... SPRING WASHER	722031	722.031	1	1	1		3/8"
27	DYNAMO STRAMMEJERN..... ALTERNATOR SUPPORT IRON	007689	MS68.039.1.3	1	1	1		
29	KILEREM..... V-BELT	932055	932.055	1	1	1		17X1060 B42
				1.	2.	3.	4.	TYPEVARIANT

STYKKLISTE : MS68.043
TILH. TEGN : MS68.043.1.3
SIGNATUR : Ø.B.
DATO : 16/09/86
ERST. FOR :
ERST. AV :
UKENR : 38
SIDE/PAGE 4 AV/OF 4

DYNAMOARRANGEMENT 12/24V.

ALTERNATOR ARRANGEMENT 12/24V.

1: M4.295 12V.-65/75A STD
2: M4.295 12V.-65/75A RADIOSTØYDEMPET
3: M4.295 24V.-35/45
4:

FRA MOTOR/GEAR NR:

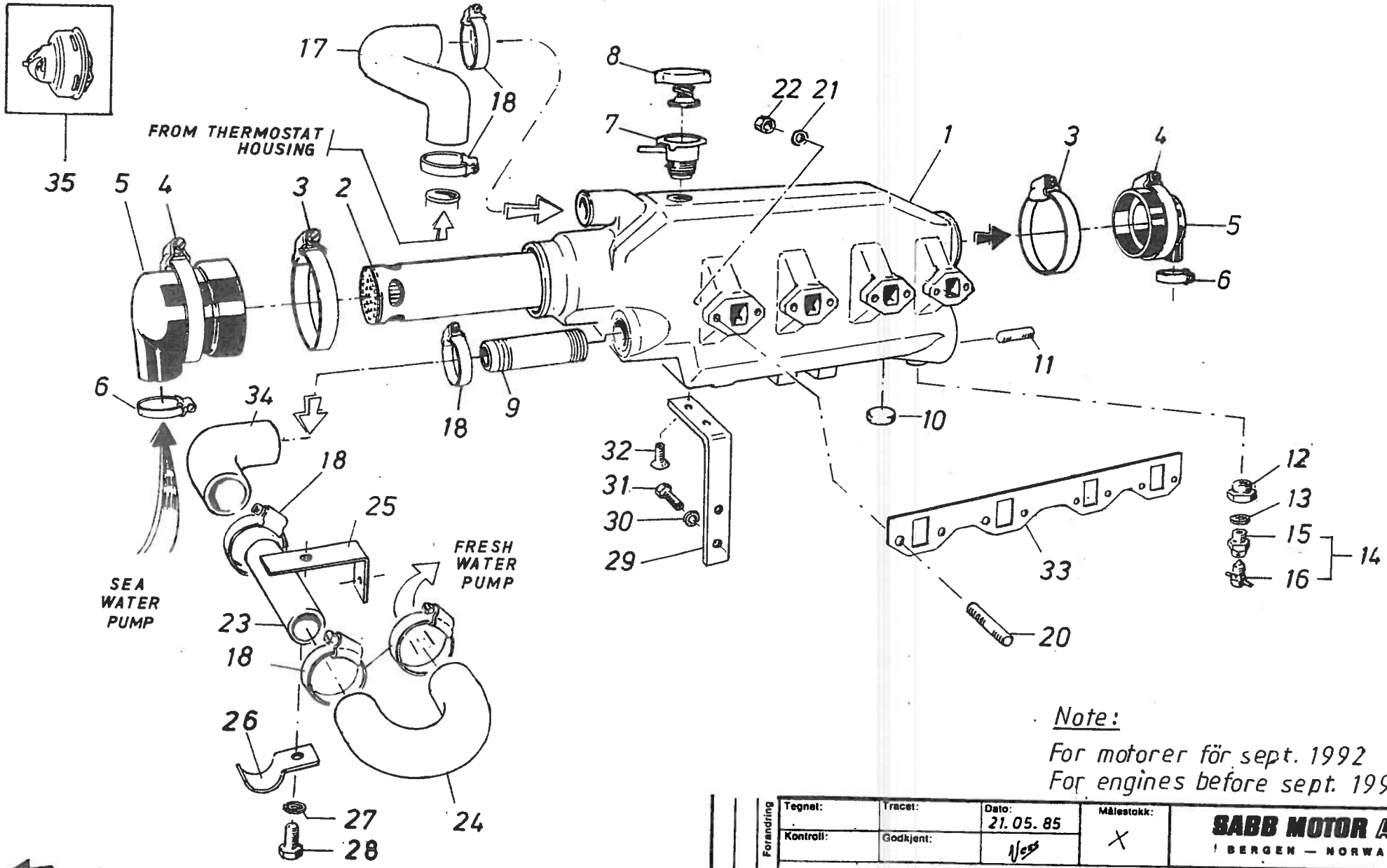

Note:

For motorer för sept. 1992
For engines before sept. 1992

Forandring	Tegnet:	Tracet:	Dato: 21.05.85	Målestokk: X
	Kontroll:	Godkjent:		
Dat./Sign.	FERSKVANNSKJÖLING FRESH WATER COOLING			
	Material:			

SABB MOTOR A·S
BERGEN — NORWAY

Erst. for: | Erst. av:

Del nr.: MS69.067.1.3 | Uke nr.: 852

Tilhør /Add. Part list MS69.06

STYKKLISTE/PART LIST

SABB MOTOR A.S, BERGEN, NORWAY

Fig	Art.navn / Part name	Art.no	Tegn./Drawing	Ant. / Qty				Merknader / Remarks
0	FERSKVANNSKJØLING KOMPLETT.... FRESH WATER COOLING COMPLETE	007725	MS69.068.1.0	1				M4.295 M/VARMEVEKSL.-W/HEAT EXCH.
0	BESTAR AV: POS.1-34 CONSISTS OF:							
1	VARMEVEKSLERHUS KOMPLETT..... HEAT EXCHANGER COMPLETE	007726	MS69.012.1.2	1				
1	BESTAR AV: POS.1-16 CONSISTS OF:							
1	VARMEVEKSLERHUS..... BODY, HEAT EXCHANGER	006008	MS69.012.1.2	1				
2	RØRKJØLER KOMPLETT..... TUBE STACK COMPLETE	006334	MS69.028.1.3	1				Ø69X680
3	SLANGEKLEMME..... HOSE CLIP	921048	921.047	2				Ø87-Ø112 ABA
4	SLANGEKLEMME..... HOSE CLIP	921010	921.010	2				Ø58-Ø75
5	ENDEDEKSEL..... END COVER	853010	853.010	2				
6	SLANGEKLEMME..... HOSE CLIP	921036	921.036	2				Ø26-Ø38
7	TRYKKLOKKTUT..... PRESSURE CAP BODY	949002	949.002	1				

STYKKLISTE : MS69.067
TILH. TEGN : MS69.067.1.3
SIGNATUR : L.N.
DATO : 21/05/85
ERST. FOR :
ERST. AV :
UKENR : 21
SIDE/PAGE 1 AV/OF 4

FERSKVANNSKJØLING

FRESH WATER COOLING

1.	2.	3.	4.	TYPEVARIANT
1: M4.295				M/VARMEVEKSLER - W/HEAT EXCHANG.
2:				
3:				
4:				

FRA MOTOR/GEAR NR:

DATO FOR UTSKRIFT : 08/05/87

STYKKLISTE/PART LIST

SABB MOTOR A.S, BERGEN, NORWAY

Fig	Art.navn / Part name	Art.no	Tegn./Drawing	Ant. / Qty	Merknader / Remarks
8	TRYKKLOKK..... PRESSURE CAP	949001	949.001	1	
9	RØRSTUSS..... PIPE	611183	611.183	1	
10	PLUGG..... PLUG	743008	743.008	1	Ø38
11	PINNESKRUE..... STUD	437098	437.098	6	M10X23 FOR ALUM.
12	OVERGANGSFORSKRUNING..... REDUCING NIPPLE	513008	513.008	1	1/2"BSP-1/4"BSP
13	KOBBERSKIVE..... COPPER WASHER	831019	831.019	1	13MM
14	AVTAPPNINGSKRAN KOMPLETT.... DRAIN COCK, COMPLETE	001765	S1-52IB	1	1/4"BSP
14	BESTAR AV: POS.15-16 CONSISTS OF:				
15	AVTAPNINGSKRANHUS..... DRAIN COCK BODY	001195	52IB	1	
16	AVTAPPNINGSVENTIL..... DRAIN COCK	000312	52JB	1	
17	KJØLERSLANGE..... HOSE BEND	841118	841.118	1	

STYKKLISTE : MS69.067
TILH. TEGN : MS69.067.1.3
SIGNATUR : L.N.
DATO : 21/05/85
ERST. FOR :
ERST. AV :
UKENR : 21
SIDE/PAGE 2 AV/OF 4

FERSKVANNSKJØLING

FRESH WATER COOLING

1.	2.	3.	4.	TYPEVARIANT
1: M4.295				M/VARMEVEKSLER - W/HEAT EXCHANG
2:				
3:				
4:				

FRA MOTOR/GEAR NR:

DATO FOR UTSKRIFT : 08/05/87

STYKKLISTE/PART LIST

SABB MOTOR A.S, BERGEN, NORWAY

Fig	Art.navn / Part name	Art.no	Tegn./Drawing	Ant. / Qty				Merknader / Remarks
18	SLANGEKLEMME..... HOSE CLIP	921039	921.039	7				Ø44-Ø56
20	PINNESKRUE..... STUD	437115	437.115	8				M8X46
21	FJÆRSKIVE..... SPRING WASHER	722037	722.037	8				M8 SYREFAST / ACID PROOF
22	MUTTER..... NUT	441081	441.081	8				M8 SYREFAST / ACID PROOF
23	VANNRØR, VANNPUMPE-VARMEVEKSL. WATERPIPE, PUMP-HEAT EXCHANG.	611186	611.186	1				Ø42
24	GUMMIBEND, PUMPE-VANNRØR..... RUBBER BEND, PUMP-WATERPIPE	853016	853.016	1				180gr.Ø42 INNV. / INTERNAL
25	BRAKKET FOR VANNRØR..... WATERPIPE BRACKET	742067	742.067	1				
26	RØRKLEMMER..... PIPE CLAMP	744002	744.002	1				
27	FJÆRSKIVE..... SPRING WASHER	722002	722.002	1				5/16"
28	HODESKRUE..... BOLT	432024	432.024	1				M8X12
29	STØTTEJERN..... SUPPORT IRON	006431	MS69.030.1.4	1				

STYKKLISTE : MS69.067
TILH. TEGN : MS69.067.1.3
SIGNATUR : L.N.
DATO : 21/05/85
ERST. FOR :
ERST. AV :
UKENR : 21
SIDE/PAGE 3 AV/OF 4

FERSKVANNSKJØLING

FRESH WATER COOLING

1.	2.	3.	4.	TYPEVARIANT
1: M4.295				M/VARMEVEKSLER - W/HEAT EXCHANG
2:				
3:				
4:				

FRA MOTOR/GEAR NR:

DATO FC UTSKRIFT : 08/05/87

STYKKLISTE/PART LIST

SABB MOTOR A.S, BERGEN, NORWAY

Fig	Art.navn / Part name	Art.no	Tegn./Drawing	Ant. / Qty	Merknader / Remarks
30	FJÆRSKIVE..... SPRING WASHER	722005	722.005	2	Ø12,2
31	HODESKRUE..... BOLT	432026	432.026	2	M12X25
32	SENKHODESKRUE..... SOCKET HEAD SCREW	433078	433.078	2	M10X20
33	EKSOS-MANIFOLD PAKNING..... GASKET, EXHAUST MANIFOLD	0054106		1	TILSV./CORRESP.:MSM 34432-00500
34	GUMMIBEND, VANNRØR-VARMEVEKSL. RUBBER BEND, WATERPIPE-H.EXCH.	853017	853.017	1	
35	IKKE INKL. I GRUPPEN: NOT INCL. IN THE GROUP:				
35	TERMOSTAT..... THERMOSTAT	945011	945.011	1	TILSV./CORRESP. MSM 31646-02200

STYKKLISTE : MS69.067
TILH. TEGN : MS69.067.1.3
SIGNATUR : L.N.
DATO : 21/05/85
ERST. FOR :
ERST. AV :
UKENR : 21
SIDE/PAGE 4 AV/OF 4

FERSKVANNSKJØLING

FRESH WATER COOLING

1.	2.	3.	4.	TYPEVARIANT
1: M4.295				M/VARMEVEKSLER - W/HEAT EXCHANG.
2:				
3:				
4:				

FRA MOTOR/GEAR NR:

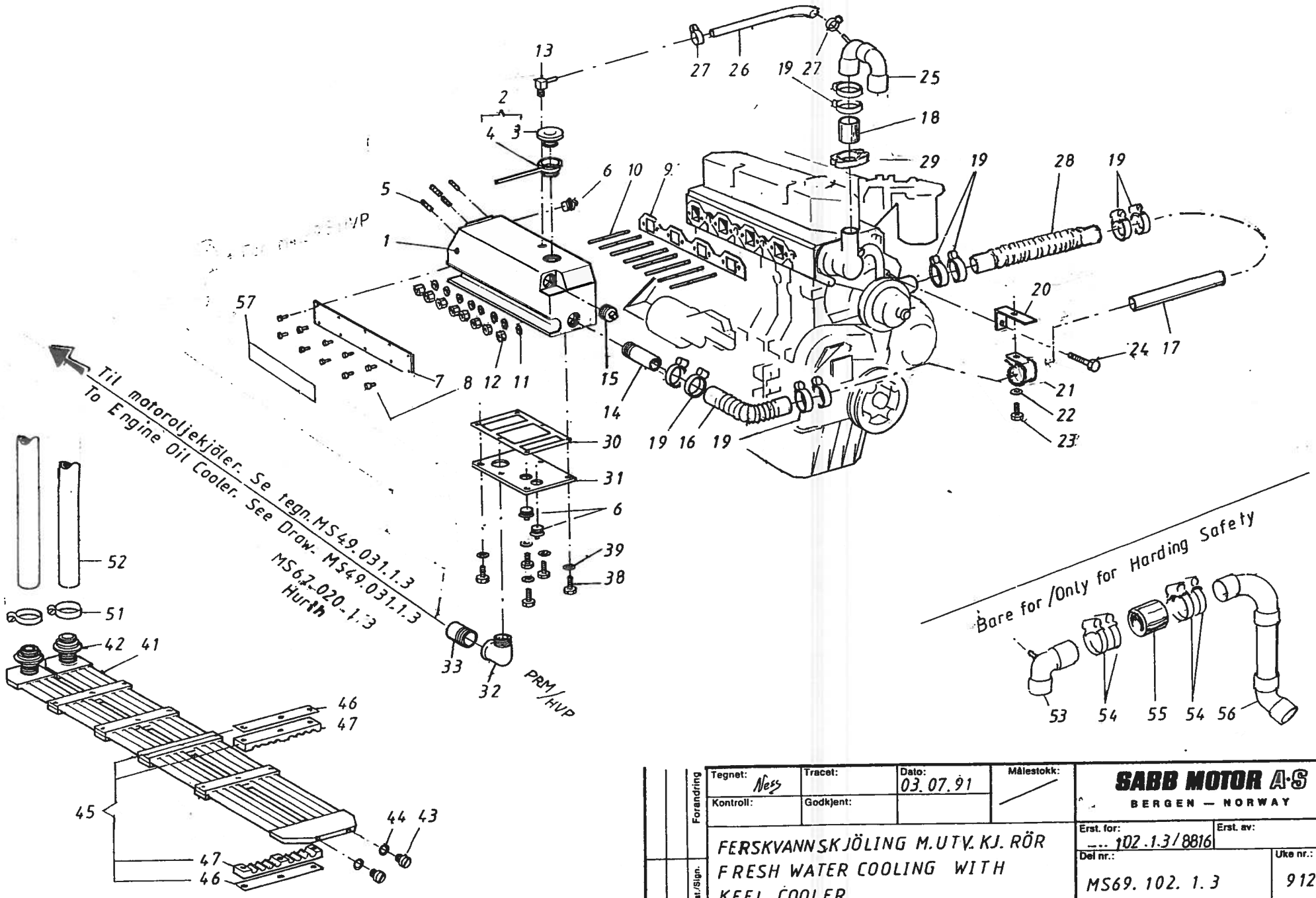

Tegnet: Ness	Tracet:	Dato: 03.07.91	Målestokk:	SABB MOTOR A·S BERGEN — NORWAY
Kontroll:	Godkjent:			Erst. for: 102.1.3/8816 — Erst. av:
FERSKVANNSKJÖLING M.UTV. KJ. RÖR FRESH WATER COOLING WITH KEEL COOLER				Del nr.: MS69.102.1.3 — Uke nr.: 9127
Material: Res. kat. 977.453/..342				Modell/Emne nr.:

Forandring | Dat./Sign. | Symb.

DATO FOR UTSKRIFT : 20/02/91 STYKKLISTE/PART LIST SABB MOTOR A.S, BERGEN, NORWAY

Fig	Art.navn / Part name	Art.no	Tegn/Drawing	Ant. / Qty				Merknader / Remarks
0	FERSKVANNSKJØLING M/UTV.KJ.RØR FRESH WATER COOL. W/KEEL COOLR	011004	MS69.103.1.0	1				M4.295GR/HVP
0	BESTAR AV POS 1-51 COMPRISING POS 1-51							
0	FERSKVANNKJØLING M/UTV. KJ.RØR FRESH WATER COOL. W/KEEL COOL.	011297	MS69.114.1.0		1			M4.294GR-LB
0	BESTAR AV: POS 1-39 COMPRISING: POS 1-39							
1	EKSPANSJONSTANK..... HEADER TANK	007843	MS69.092.1.1	1	1			
2	S1-TRYKKLOKK KOMPLETT..... S1-PRESSURE CAP COMPLETE	003654	949.001	1	1			POS. 3-4 [Ikke for/Not for Free-Fall]
3	TRYKKLOKK..... PRESSURE CAP	949001		1	1			
4	TRYKKLOKKTUT ..... PRESSURE CAP	949002		1	1			
5	PINNESKRUE..... STUD	437077		4	4			M10X23 RUSTFRI - STAINLESS STEEL
6	RØRPLUGG..... PLUG	516039		3	3			1/2"BSP

STYKKLISTE : MS69.102
TILH. TEGN : MS69.102.1.3
SIGNATUR : Ø.B.
DATO : 12/10/87
ERST. FOR :
ERST. AV :
UKENR : 8742
SIDE/PAGE 1 AV/OF 6

FERSKVANNSKJØLING M/UTV.KJ.RØR

FRESH WATER COOL. W/KEEL COOLR

1.	2.	3.	4.	TYPEVARIANT
1:	M4.295	M/UTV.KJØLERØR - W/KEEL COOLER		
2:	M4.295GRLB	M/UTV.KJØLERØR -W/KEEL COOLER		
3:				
4:				

FRA MOTOR/GEAR NR: MST69-8742

DATO FOR UTSKRIFT : 20/02/91 STYKKLISTE/PART LIST SABB MOTOR A.S, BERGEN, NORWAY

Fig	Art.navn / Part name	Art.no	Tegn/Drawing	Ant. / Qty				Merknader / Remarks
7	DEKKPLATE..... COVER	007943	MS69.099.1.4	1				
8	SKRUE..... SCREW	431013		10				M6
9	PAKNING, EKSOSMANIFOLD..... GASKET, EXHAUST MANIFOLD	005410	MH3443210500	1	1			
10	PINNESKRUE..... STUD	437124		8	8			M8X120
11	FJÆRSKIVE..... SPRING WASHER	722037		8	8			M8 SYREFAST - ACID PROOF
12	MUTTER..... NUT	441081		8	8			M8 SYREFAST - ACID PROOF
13	VINKELNIPPEL..... ELBOW	519004		1	1			1/4"BSP
14	RØRSTUSS..... PIPE	611146		1	1			
15	RØRPLUGG..... PLUG	516075		1	1			1 1/4"BSP
16	FLEKSIBEL SLANGE..... FLEXIBLE HOSE	841109		1	1			
				1.	2.	3.	4.	TYPEVARIANT

STYKKLISTE : MS69.102
TILH. TEGN : MS69.102.1.3
SIGNATUR : Ø.B.
DATO : 12/10/87
ERST. FOR :
ERST. AV :
UKENR : 8742
SIDE/PAGE 2 AV/OF 6

FERSKVANNSKJØLING M/UTV.KJ.RØR

FRESH WATER COOL. W/KEEL COOLR

1: M4.295 M/UTV.KJØLERØR - W/KEEL COOLER
2: M4.295GRLB M/UTV.KJØLERØR -W/KEEL COOLER
3:
4:

FRA MOTOR/GEAR NR: MST69-8742

DATO FOR UTSKRIFT : 20/02/91 STYKKLISTE/PART LIST SABB MOTOR A.S, BERGEN, NORWAY

Fig	Art.navn / Part name	Art.no	Tegn/Drawing	Ant. / Qty				Merknader / Remarks
17	VANNRØR..... WATER PIPE	611186		1	1			
18	SLANGESTUSS..... HOSE PIECE	841094		1				1 3/4"X60 av 841160
19	SLANGEKLEMME..... HOSE CLIP	921039		12	10			
20	BRAKKET FOR VANNRØR..... BRACKET, WATER PIPE	742067		1	1			
21	FESTEKLEMME..... CLAMP	744017		1	1			
22	FJÆRSKIVE..... SPRING WASHER	722002		2	2			
23	HODESKRUE..... BOLT	432024		1	1			M8X12
24	HODESKRUE..... BOLT	432121		1	1			M8X45
25	VANNRØR M/AVLUFTNING..... BEND W/BREATHER PIPE	611154		1	1			
26	AVLUFTNINGSSLANGE..... BREATHER HOSE	842026		1	1			1/4"X270 av 842001

STYKKLISTE : MS69.102
TILH. TEGN : MS69.102.1.3
SIGNATUR : Ø.B.
DATO : 12/10/87
ERST. FOR :
ERST. AV :
UKENR : 8742
SIDE/PAGE 3 AV/OF 6

FERSKVANNSKJØLING M/UTV.KJ.RØR

FRESH WATER COOL. W/KEEL COOLR

1.	2.	3.	4.	TYPEVARIANT
1:	M4.295	M/UTV.KJØLERØR - W/KEEL COOLER		
2:	M4.295GRLB	M/UTV.KJØLERØR -W/KEEL COOLER		
3:				
4:				

FRA MOTOR/GEAR NR: MST69-8742

DATO FOR UTSKRIFT : 20/02/91 STYKKLISTE/PART LIST SABB MOTOR A.S, BERGEN, NORWAY

Fig	Art.navn / Part name	Art.no	Tegn/Drawing	Ant. / Qty 1.	2.	3.	4.	Merknader / Remarks
27	SLANGEKLEMME..... HOSE CLIP	921034		2	2			
28	FLEKSIBEL SLANGE..... FLEXIBLE HOSE	841021		1	1			
29	SLANGEKLEMME..... HOSE CLIP	921011		1	1			To-delt/Two part
30	PAKNING..... GASKET	813117		1	1			
31	EKSPANSJONSTANKLUKE..... COVER, HEADER TANK	007962	MS69.098.1.3	1	1			
32	ALBU..... BEND	641038		1	1			1 1/2"
33	RØRSTUSS..... PIPE	611145		1	1			1 3/4"X60
34	FLEKSIBEL SLANGE..... FLEXIBLE HOSE	841146		1				45.286
38	HODESKRUE..... BOLT	432019		6	6			M8X20
39	FJÆRSKIVE..... SPRING WASHER	722002		6	6			

TYPEVARIANT

STYKKLISTE : MS69.102
TILH. TEGN : MS69.102.1.3
SIGNATUR : Ø.B.
DATO : 12/10/87
ERST. FOR :
ERST. AV :
UKENR : 8742
SIDE/PAGE 4 AV/OF 6

FERSKVANNSKJØLING M/UTV.KJ.RØR

FRESH WATER COOL. W/KEEL COOLR

1: M4.295 M/UTV.KJØLERØR - W/KEEL COOLER
2: M4.295GRLB M/UTV.KJØLERØR -W/KEEL COOLER
3:
4:

FRA MOTOR/GEAR NR: MST69-8742

DATO FOR UTSKRIFT : 20/02/91 STYKKLISTE/PART LIST SABB MOTOR A.S, BERGEN, NORWAY

Fig	Art.navn / Part name	Art.no	Tegn/Drawing	Ant. / Qty				Merknader / Remarks
41	UTVENDIG KJØLERØR KOMPLETT. KEEL COOLER COMPLETE	006606	F69.022.1.3	1				POS.:41,42,43,44,45
41	UTVENDIG KJØLERØR KOMPLETT KEEL COOLER COMPLETE	002964	F69.011.2.3		1			
42	MUTTER..... BACK NUT	443005		2	2			1 1/2"BSP INNG.I-INCLD.IN POS.:41
43	RØRPLUGG..... PLUG	516034		2	2			1/4"BSP INNG.I-INCLD.IN POS.:41
44	KOBBERPAKNING..... COPPER WASHER	831019		2	2			INNG.I-INCLD.IN POS.:41
45	FESTEUTSTYR FOR KJØLERØR CLAMPING KIT	003910	MT-F-3	1	1			
46	FESTESKINNE..... RETAINER PLATE	742034		10	10			INNGAR I/INCLUDED IN POS 45
47	RØRKLEMME..... PIPE CLAMP	853009		10	10			INNGAR I/INCLUDED IN POS 45
51	SLANGEKLEMME..... HOSE CLIP	921043		4	8			
52	KJØLESLANGE, (KVEIL)..... LENGTH OF COOLING HOSE	841056		M				INNGAR IKKE I/NOT INCLUDED POS 0

STYKKLISTE : MS69.102
TILH. TEGN : MS69.102.1.3
SIGNATUR : Ø.B.
DATO : 12/10/87
ERST. FOR :
ERST. AV :
UKENR : 8742
SIDE/PAGE 5 AV/OF 6

FERSKVANNSKJØLING M/UTV.KJ.RØR

FRESH WATER COOL. W/KEEL COOLR

1.	2.	3.	4.	TYPEVARIANT
1:	M4.295			M/UTV.KJØLERØR - W/KEEL COOLER
2:	M4.295GRLB			M/UTV.KJØLERØR -W/KEEL COOLER
3:				
4:				

FRA MOTOR/GEAR NR: MST69-8742

DATO FOR UTSKRIFT : 20/02/91 STYKKLISTE/PART LIST SABB MOTOR A.S, BERGEN, NORWAY

Fig	Art.navn / Part name	Art.no	Tegn/Drawing	Ant. / Qty 1.	2.	3.	4.	Merknader / Remarks
53	VANNRØR M/AVLUFTNING..... WATER PIPE W/BREATHER PIPE	611182			1			BARE FOR /ONLY FOR HARDING SAFETY
54	SLANGEKLEMME..... HOSE CLIP	921039			5			" " "
55	SLANGESTUSS..... HOSE PIECE	841092			1			1 3/4" X 80 AV 841160 " "
56	VANNRØR..... WATER PIPE	611180			1			BARE FOR / ONLY FOR HARDING SAFETY
57	Klebemerke (Sabb M Diesel) .. Label	977366		1				

STYKKLISTE : MS69.102
TILH. TEGN : MS69.102.1.3
SIGNATUR : Ø.B.
DATO : 12/10/87
ERST. FOR :
ERST. AV :
UKENR : 8742
SIDE/PAGE 6 AV/OF 6

FERSKVANNSKJØLING M/UTV.KJ.RØR

FRESH WATER COOL. W/KEEL COOLR

TYPEVARIANT

1: M4.295 M/UTV.KJØLERØR - W/KEEL COOLER
2: M4.295GRLB M/UTV.KJØLERØR -W/KEEL COOLER
3:
4:

FRA MOTOR/GEAR NR: MST69-8742

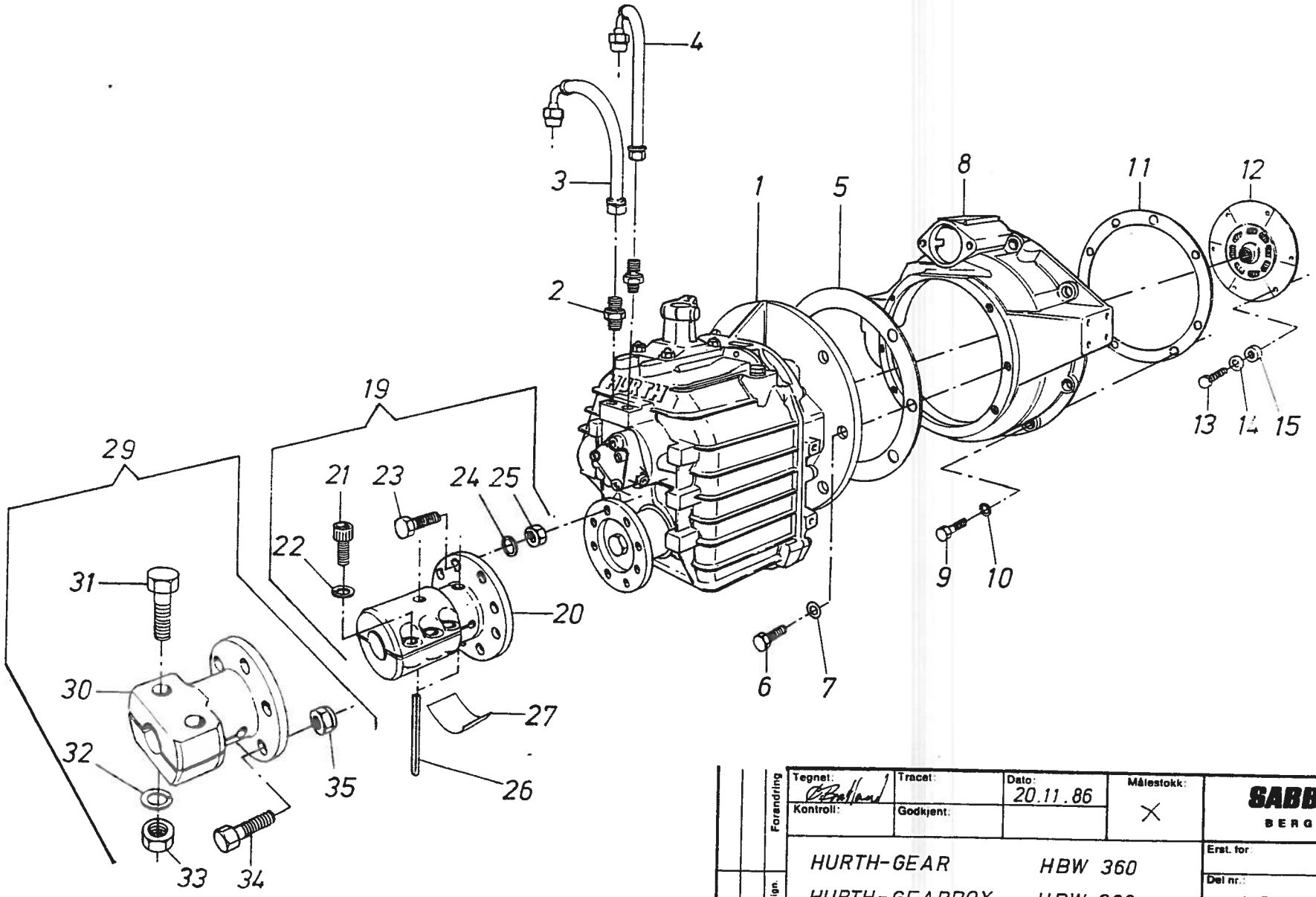

Forandring	Tegnet:	Tracet:	Dato: 20.11.86	Målestokk: X
	Kontroll:	Godkjent:		
Dat./Sign.	HURTH-GEAR HBW 360 HURTH-GEARBOX HBW 360			
mb.	Material:			

SABB MOTOR A·S
BERGEN — NORWAY

Erst. for:	Erst. av:
Del nr.: MS 84.035.1.3	Uke nr.: 8647
Modell/Emne nr.:	

Fig	Art.navn / Part name	Art.no	Tegn./Drawing	Ant. / Qty				Merknader / Remarks
0	HURTH-GEAR, HBW-360.. HURTH REVERS.GEARBOX,HBW-360	007826	MS84.036.1.0	1				M4295GR RED.:2:1
0	HURTH GEAR, HBW-360.. HURTH REVERS.GEARBOX,HBW-360	007827	MS84.037.1.0		1			M4295GR RED.:3:1
0	HURTH GEAR, HBW-360A. HURTH REVERS.GEARBOX,HBW-360A	007828	MS84.038.1.0			1		M4295GR RED.:2:1
0	HURTH GEAR, HBW-360A. HURTH REVERS.GEARBOX,HBW-360A	007829	MS84.039.1.0				1	M4295GR RED.:3:1
0	BESTAR AV: POS.1-19+29 CONSISTS OF:							
1	REVERSEGEAR, HBW-360.... REVERSING GEARBOX, HBW-360	984092	984.092	1				RED.:2,13:1
1	REVERSEGEAR, HBW-360.... REVERSING GEARBOX, HBW-360	984093	984.093		1			RED.:2,95:1
1	REVERSEGEAR, HBW-360A... REVERSING GEARBOX, HBW-360A	984107	984.107			1		RED.:2,22:1 DROP: 8gr.
1	REVERSEGEAR HBW-360A... REVERSING GEARBOX, HBW-360A	984108	984.108				1	RED.:3,05:1 DROP: 8gr.
2	ANSATSNIPPEL..... NIPPLE	511055	511.055	1	1	1	1	AEROQUIP 544-6
3	GEAROLJESLANGE, TRYKK..... HOSE, GEAR OIL PRESSURE	843229	843.229	1	1	1	1	AEROQUIP 2556-6X210

STYKKLISTE : MS84.035
TILH. TEGN : MS84.035.1.3
SIGNATUR : Ø.B.
DATO : 20/11/86
ERST. FOR :
ERST. AV :
UKENR : 47
SIDE/PAGE 1 AV/OF 4

HURTH GEAR HBW-360

HURTH GEARBOX HBW-360

	1.	2.	3.	4.	TYPEVARIANT
1: M4.295GR HBW-360 RED.:2 : 1					
2: M4.295GR HBW-360 RED.:3 : 1					
3: M4.295GR HBW-360 RED.:2 : 1 8 grad. DROP					
4: M4.295GR HBW-360 RED.:3 : 1 8 grad. DROP					

FRA MOTOR/GEAR NR:

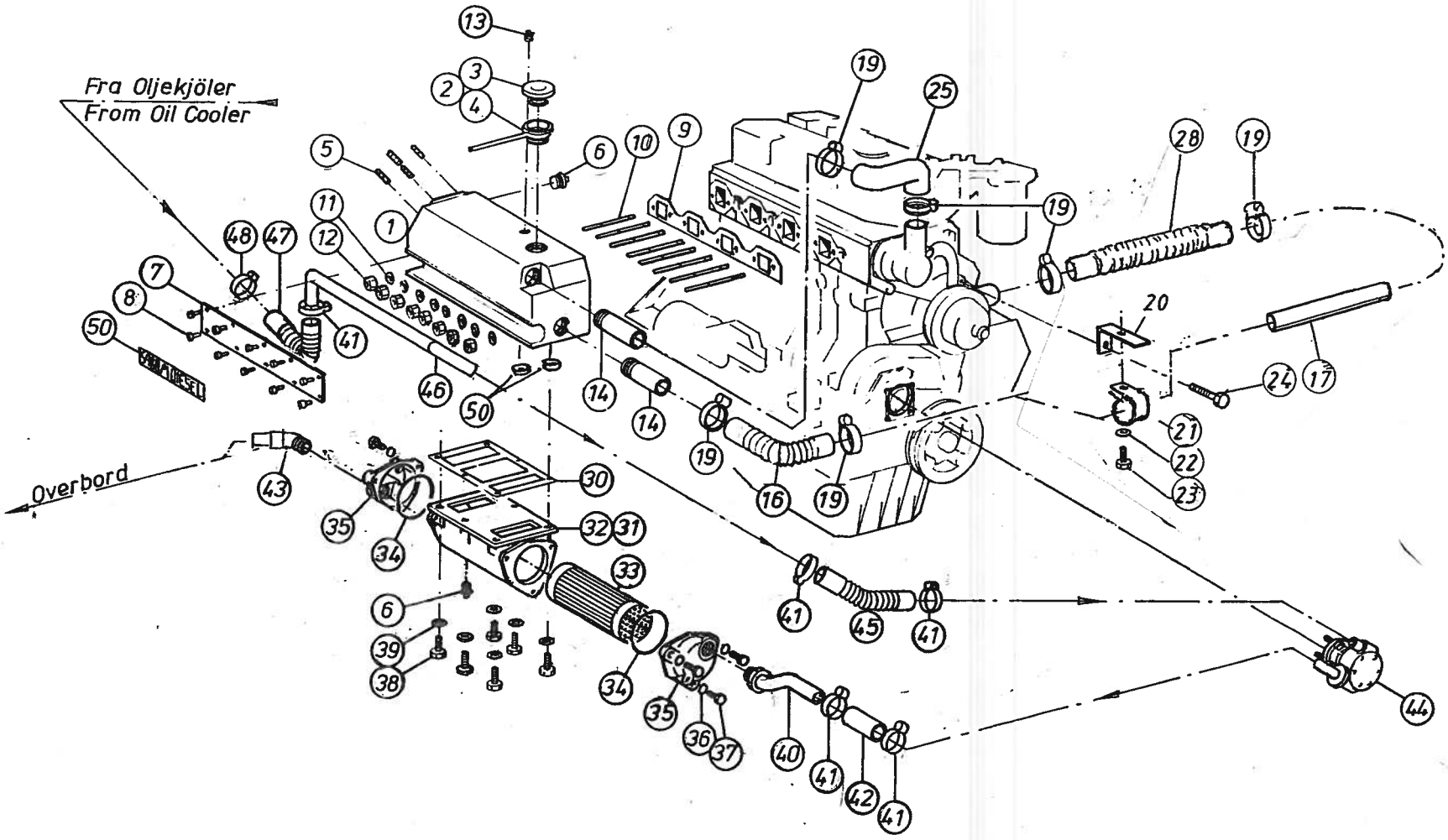

Tegnet: Nees	Tracet	Dato: 11.08.92	Målestokk	SABB MOTOR A·S BERGEN — NORWAY
Kontroll	Godkjent			
FERSKVANNSKJÖLING M.VARMEVEKSLER FRESH WATER COOLING WITH HEAT EXCHANGER				Erst. for 8848
				Del nr MS69.104.1.3
M4.295-bruksbåtm.hösten 1992				Modell Emne nr. 9233

MS-36
MF-118

DATO FOR 'SKRIFT : 16/12/87 STYKKLIS PART LIST SABB MOTOR A.S, ' RGEN, NORWAY

Fig	Art.navn / Part name	Art.no	Tegn./Drawing	Ant. / Qty				Merknader / Remarks
0	FERSKVANNSKJØLING M/VARMEVEKSL FRESH WATER COOLING, HEAT EXCH	007873	MS69.106.1.0	1				
0	BESTAR AV: POS.1-48 CONSISTS OF:							
1	EKSPANSJONSTANK..... HEADER TANK	007843	MS69.092.1.1	1				
2	S1-TRYKKLOKK KOMPLETT..... S1-PRESSURE CAP COMPLETE	003654	949.001	1				
2	BESTAR AV: POS:3-4 CONSISTS OF:							
3	TRYKKLOKK..... PRESSURE CAP	949001	949.001	1				
4	TRYKKLOKKTUT M/RØR..... PRESSURE CAP BODY W/PIPE	949002	949.002	1				
5	PINNESKRUE..... STUD	437077	437.077	4				M10X23 RUSTFRI - STAINLESS STEEL
6	RØRPLUGG :..... PLUG	516039	516039	1				1/2" BSP
7	DEKKPLATE..... COVER	007943	MS69.0991.4	1				
8	SKRUE ..... BOLT	431013		10				M6X10

	1.	2.	3.	4.	TYPEVARIANT
1:	M4.295				M/VARMEVEKSLER-W/HEAT EXCHANGER
2:					
3:					
4:					

STYKKLISTE : MS69.104
TILH. TEGN : MS69.104.1.3
SIGNATUR : Ø.B.
DATO :
ERST. FOR :
ERST. AV :
UKENR : 45
SIDE/PAGE 1 AV/OF 5

FERSKVANNSKJØLING M/VARMEVEKSL

FRESH WATER COOLING, HEAT EXCH

FRA MOTOR/GEAR NR:

DATO FOR TSKRIFT : 16/12/87 STYKKLIS PART LIST SADB MOTOR A.S,(RGEN, NORWAY

Fig	Art.navn / Part name	Art.no	Tegn./Drawing	Ant. / Qty	Merknader / Remarks
9	PAKNING, EKSOSMANIFOLD..... GASKET, EXHAUST MANIFOLD	005410	MHO 34432-0500	1	
10	PINNESKRUE..... STUD	437124	437.124	8	M8X120
11	FJÆRSKIVE..... SPRING WASHER	722037	722.037	8	M8 SYREFAST - ACID PROOF
12	MUTTER..... HEXAGON NUT	441081	441.081	8	M8 SYREFAST - ACID PROOF
13	Plugg ..... Plug				
14	RØRSTUSS ..... PIPE	611146		2	
16	FLEKSIBEL SLANGE, VANNR.-PUMPE FLEXIBLE HOSE, W.PIPE-PUMP	841109	841109	1	
17	VANNRØR ..... WATER PIPE	611186	611186	1	
19	SLANGEKLEMME ..... HOSE CLIP	921039	921039	6	
20	BRAKKET FOR VANNRØR ..... BRACKET, WATER PIPE	742067	742067	1	
21	FESTEKLEMME ..... CLAMP	744017	744017	1	

STYKKLISTE : MS69.104
TILH. TEGN : MS69.104.1.3
SIGNATUR : Ø.B.
DATO :
ERST. FOR :
ERST. AV :
UKENR : 45
SIDE/PAGE 2 AV/OF 5

FERSKVANNSKJØLING M/VARMEVEKSL.

FRESH WATER COOLING, HEAT EXCH

1.	2.	3.	4.	TYPEVARIANT
1: M4.295				M/VARMEVEKSLER-W/HEAT EXCHANGER
2:				
3:				
4:				

FRA MOTOR/GEAR NR:

DATO FOR TSKRIFT : 16/12/87 STYKKLIS 'PART LIST SABB MOTOR A.S, RGEN, NORWAY

Fig	Art.navn / Part name	Art.no	Tegn./Drawing	Ant. / Qty				Merknader / Remarks
22	FJÆRSKIVE :..... SPRING WASHER	722002	722002	1				
23	HODESKRUE ..... BOLT	432024	432024	1				M8x12
24	HODESKRUE ..... BOLT	432121	432121	1				M8x45
25	KJØLESLANGE ..... HOSE BENB	841118	841118	1				
28	FLEKSIBEL SLANGE ..... FLEXIBLE HOSE	841021	841021	1				
30	PAKNING ..... GASKET	813117	813117	1				
31								
32	VARMEVEKSLERHUS ..... HOUSING, HEAT EXCHANGER	007854	MS69.094.1.2	1				
33	RØRKJØLER ..... TUBE STACK	949053	949053	1				BOWMAN 3445-2TNIB
34	O-RING ..... O-RING	821018	821018	2				
35	ENDELOKK ..... END COVER	007879	MS69.097.1.3	2				
				1.	2.	3.	4.	TYPEVARIANT

STYKKLISTE : MS69.104
TILH. TEGN : MS69.104.1.3
SIGNATUR : Ø.B.
DATO :
ERST. FOR :
ERST. AV :
UKENR : 45
SIDE/PAGE 3 AV/OF 5

FERSKVANNSKJØLING M/VARMEVEKSL

FRESH WATER COOLING, HEAT EXCH

1: M4.295 M/VARMEVEKSLER-W/HEAT EXCHANGER
2:
3:
4:

FRA MOTOR/GEAR NR:

Fig	Art.navn / Part name	Art.no	Tegn./Drawing	Ant. / Qty				Merknader / Remarks
36	FJÆRSKIVE ..... SPRING WASHER	722002	722002	6				
37	HODESKRUE ..... HEX.HEAD BOLT	432033	432033	6				M8x30
38	HODESKRUE ..... BOLT	432023	432023	6				M8x25
39	BØLGESKIVE ..... WASHER	725011	725011	6				B8
40	VANNRØR, EKSP.TANK - PUMPE .. WATER PIPE,HEADER TANK- PUMP	611227	611227	1				
41	SLANGEKLEMME ..... HOSE CLIP	921039	921039	5				44-56
42	SLANGESTUSS ..... HOSE PIECE	841113	841113	1				Ø28x60
.43	ALBU MED RØRSTUSS ELBOW	641029	641029	1				Ø28
44	SJØVANNSPUMPE ..... SEA WATER PUMP			1				Se tegn/See Drawing MS42.023.1.3
45	FLEKSIBEL SLANGE ..... FLEXIBLE HOSE	841126	841126	1				
47	FLEKSIBEL SLANGE .... FLEXIBLE HOSE	841						

STYKKLISTE : MS69.104
TILH. TEGN : MS69.104.1.3
SIGNATUR : Ø.B.
DATO : / /
ERST. FOR :
ERST. AV :
UKENR : 45
SIDE/PAGE 4 AV/OF 5

FERSKVANNSKJØLING M/VARMEVEKSL

FRESH WATER COOLING, HEAT EXCH

	1.	2.	3.	4.	TYPEVARIANT
1:	M4.295				M/VARMEVEKSLER-W/HEAT EXCHANGER
2:					
3:					
4:					

FRA MOTOR/GEAR NR:

DATO FOR UTSKRIFT : 16/12/87 STYKKLIS /PART LIST SABB MOTOR A.S, BERGEN, NORWAY

Fig	Art.navn / Part name	Art.no	Tegn./Drawing	Ant. / Qty				Merknader / Remarks
48	SLANGEKLEMME ..... HOSE CLIP	921036		2				ABA 26-38
50	FROSTPLUGG ..... CORE PLUG	743007		2				1"
				1.	2.	3.	4.	TYPEVARIANT

STYKKLISTE : MS69.104
TILH. TEGN : MS69.104.1.3
SIGNATUR : Ø.B.
DATO :
ERST. FOR :
ERST. AV :
UKENR : 45
SIDE/PAGE 5 AV/OF 5

FERSKVANNSKJØLING M/VARMEVEKSL

FRESH WATER COOLING, HEAT EXCH

1: M4.295 M/VARMEVEKSLER-W/HEAT EXCHANGER
2:
3:
4:

FRA MOTOR/GEAR NR.

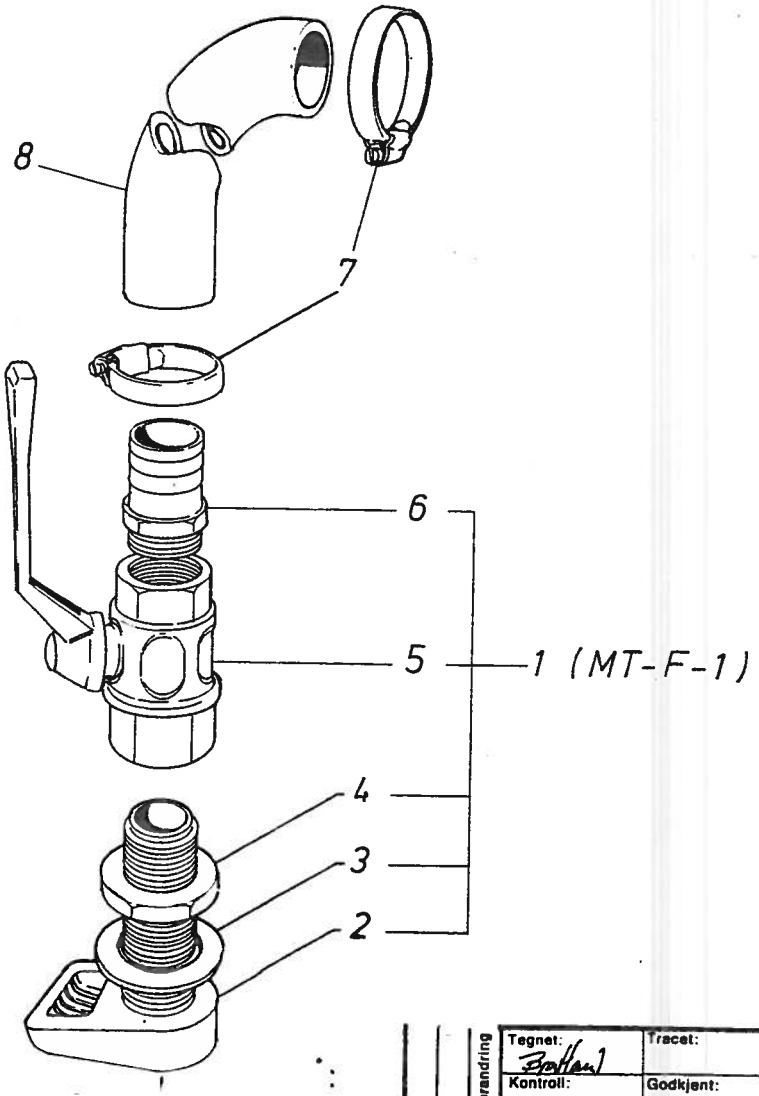

Forandring	Tegnet:	Tracet:	Dato: 30.10.86	Målestokk: X	SABB MOTOR A·S BERGEN — NORWAY
	Kontroll:	Godkjent:			
	BUNNINNTAK SEA WATER INLET			Erst. for:	Erst. av:
Del/Sign.				Del nr.: MS 69.086.1.3	Ulte nr.: 864.
	Materiel:				

DATO FOR UTSKRIFT : 08/05/87

STYKKLISTE/PART LIST

SABB MOTOR A.S, BERGEN, NORWAY

Fig	Art.navn / Part name	Art.no	Tegn./Drawing	Ant. / Qty				Merknader / Remarks
0	BUNNINNTAK..... SEA WATER INLET	007716	MS69.087.1.0	1				M4.295
0	BESTAR AV: POS.1-8 CONSISTS OF:							
1	BUNNINNTAK KOMPLETT..... SEA WATER INLET COMPLETE	003439	MT-F-1	1				
1	BESTAR AV: POS.2-6 CONSISTS OF:							
2	BUNNSIL..... SEA COCK STRAINER	946003	946.003	1				1"
3	BUNNSILSKIVE..... WASHER	721004	721.004	1				
4	BUNNSILMUTTER..... BACK NUT	541001	541.001	1				1" BSP
5	KULEKRAN..... BALL VALVE	946018	946.018	1				1"
6	SLANGENIPPEL..... HOSE NIPPLE	518015	518.015	1				1"
7	SLANGEKLEMME, RUSTFRI..... HOSE CLIP, STAINLESS STEEL	921036	921.036	2				ABA 26-38
8	SUGESLANGE..... SUCTION HOSE	841079	841.079	1				1 1/4" X800
				1.	2.	3.	4.	TYPEVARIANT

STYKKLISTE : MS69.086
TILH. TEGN : MS69.086.1.3
SIGNATUR : Ø.B.
DATO : 30/10/86
ERST. FOR :
ERST. AV :
UKENR : 44
SIDE/PAGE 1 AV/OF 1

BUNNINNTAK

SEA WATER INLET

1: M4.295
2:
3:
4:

FRA MOTOR/GEAR NR:

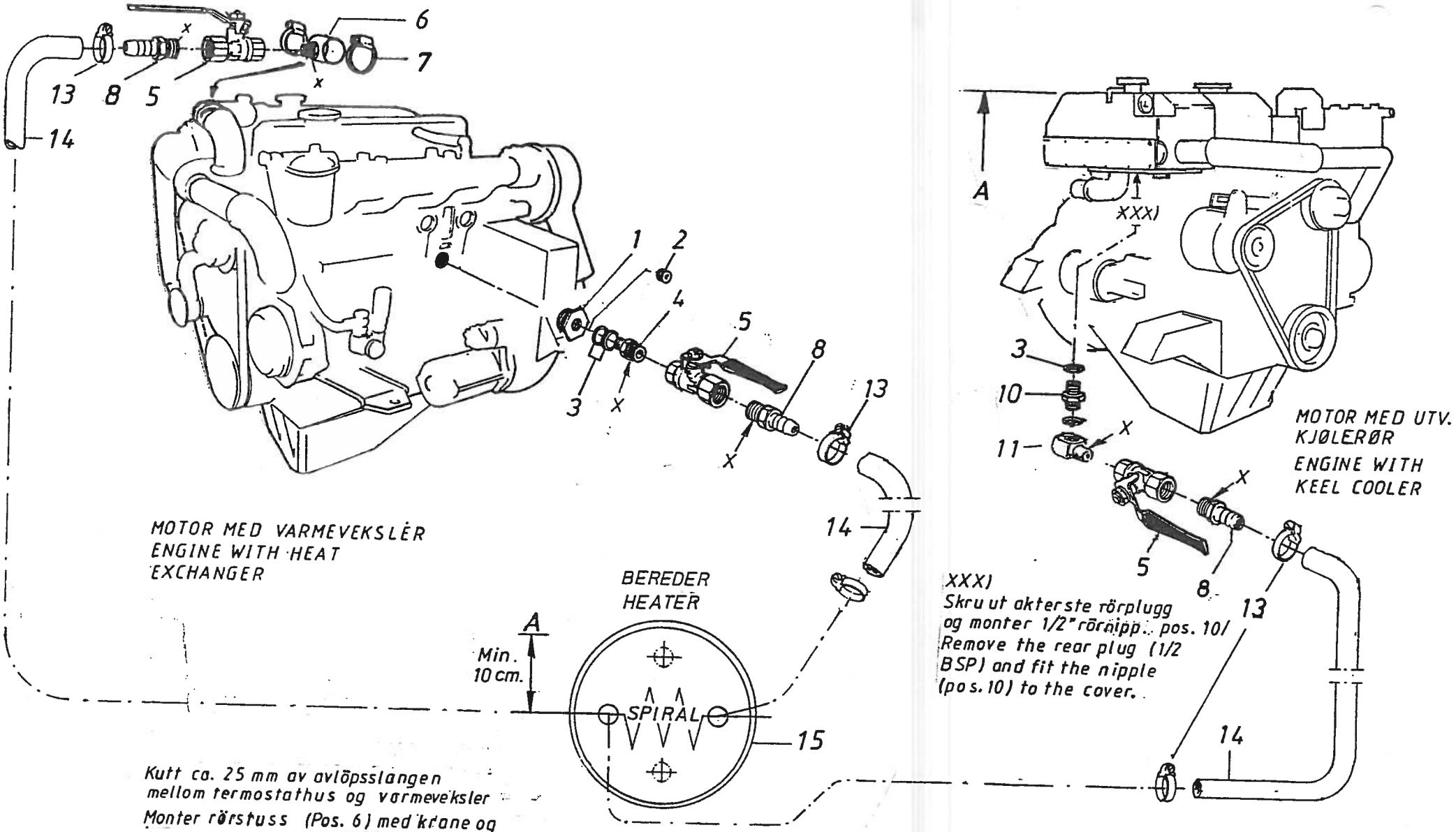

Kutt ca. 25 mm av avlöpsslangen mellom termostathus og varmeveksler
Monter rörstuss (Pos. 6) med krane og fest med slangeklemmer.

Cut a piece, appr. 25 mm of the rubber hose between thermostat housing and heat exchanger.
Insert the pipe (Pos. 6) with cock in the opening and fix with hose clips.

X) Flytende pakning på gjengene/
Liqued gasket on threads

Tegnet: Nøss	Tracet:	Dato: 17.02.94	Målestokk: —	SABB MOTOR A·S BERGEN — NORWAY
Kontroll:	Godkjent:			
KRANER FOR VARMT VANN OMBORD ON-BOARD HOT WATER KIT			Erst. for: ... 1.3/9306	Erst. av:
			Del nr.: MS69.088.2.3	Uke nr.: 9407
For M4.295 etter januar 1994			Modell/Emne nr.:	

HF-118 Forandring
Dat./Sign.
Symb

DATO FOR UTSKRIFT : 08/05/87 STYKKLISTE/PART LIST SABB MOTOR A.S, BERGEN, NORWAY

Fig	Art.navn / Part name	Art.no	Tegn./Drawing	Ant. / Qty				Merknader / Remarks
0	KRANER FOR VARMT VANN OMBORD.. ON-BOARD HOT WATER KIT	007819	MS69.089.1.0	1				M4.295 M/VARMEVEKS. / W/HEAT EXCH.
0	KRANER FOR VARMT VANN OMBORD.. ON-BOARD HOT WATER KIT	007820	MS69.090.1.0		1			M4.295 M/UTV.KJ.RØR /W/KEEL COOLER
0	BESTAR AV: POS.1-11 CONSISTS OF:							
1	OVERGANGSFORSKRUNING..... REDUCING ADAPTOR	511090	511.090	1	1			STD. 3/8"BSP X 1 1/8"BSP
2	PLUGG..... PLUG	516045	516.045	1	1			STD. 3/8"BSP
3	KOBBERPAKNING..... CU. GASKET	831020	831.020	2	5			
4	OVERGANGSNIPPEL..... REDUCING NIPPLE	511031	511.031	1	1			1/2" X 3/8"BSP
5	KULEKRAN..... BALL VALVE	946023	946.023	2	2			1/2"BSP
6	SKJØTERØR..... CONNECTING PIPE	611175	611.175	1				
7	SLANGEKLEMME, SYREFAST..... HOSE CLIP, ACID PROOF	921039	921.039	2				ABA 44-56
8	SLANGENIPPEL..... HOSE NIPPLE	518023	518.023	2	2			1/2"BSP

STYKKLISTE : MS69.088
TILH. TEGN : MS69.088.2.3
SIGNATUR : Ø.B.
DATO : 06/11/86
ERST. FOR :
ERST. AV :
UKENR : 9407
SIDE/PAGE 1 AV/OF 2

KRANER FOR VARMT VANN OMBORD

ON-BOARD HOT WATER KIT

1.	2.	3.	4.	TYPEVARIANT
1: M4.295	M/VARMEVEKSLER	-	W/HEAT EXCHANGER	
2: M4.295	M/UTV.KJØLERØR	-	W/KEEL COOLER	
3:				
4:				

FRA MOTOR/GEAR NR:

DATO FOR UTSKRIFT : 08/05/87

STYKKLISTE/PART LIST

SABB MOTOR A.S, BERGEN, NORWAY

Fig	Art.navn / Part name	Art.no	Tegn./Drawing	Ant. / Qty				Merknader / Remarks
10	RØRNIPPEL..... NIPPLE	511050	511.050		2			1/2"BSP
11	ALBU..... BEND	000321	52bk		1			1/2"BSP INNV./INNV. - INT.
12	X = Flyt. pakn. på gjengene X = Liqued gasket on threads							
13	EKSTRA! IKKE INKL.:POS.13-15 EXTRA! NOT INCL.D.:							KUN SOM INFORM./ FOR INFORM. ONLY
13	SLANGEKLEMME..... HOSE CLIP	921033	921.033	4	4			ABA 19-28
14	SLANGE..... HOSE	841037	841.037	2	2			1/2" X2000
15	BEREDER..... HEATER	979001	979.001	1	1			

STYKKLISTE : MS69.088
TILH. TEGN : MS69.083.2.3
SIGNATUR : Ø.B.
DATO : 06/11/86
ERST. FOR :
ERST. AV :
UKENR : 9407
SIDE/PAGE 2 AV/OF 2

KRANER FOR VARMT VANN OMBORD

ON-BOARD HOT WATER KIT

	1.	2.	3.	4.	TYPEVARIANT
1: M4.295					M/VARMEVEKSLER - W/HEAT EXCHANGER
2: M4.295					M/UTV.KJØLERØR - W/KEEL COOLER
3:					
4:					

FRA MOTOR/GEAR NR:

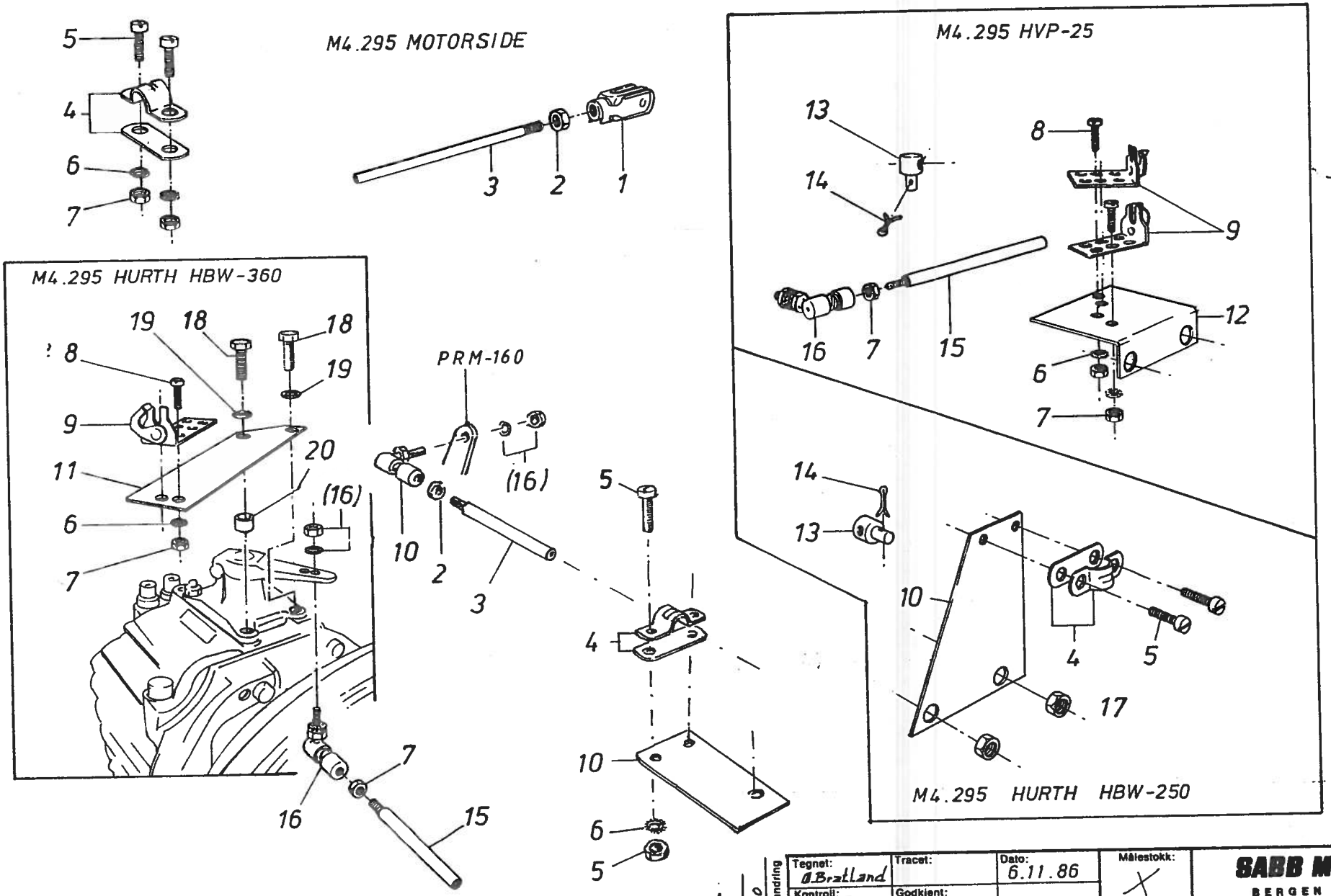

Tegnet: O.Bratland	Tracet:	Dato: 6.11.86	Målestokk: X	SABB MOTOR A-S BERGEN — NORWAY	
Kontroll:	Godkjent:			Erst. for: MS72.015/8324	Erst. av:
FJERNBETJENINGSDELER REMOTE CONTROL PARTS				Del nr.: MS 72.028.1.3	Uke nr.: 8645
Material:				Modell/Emne nr: Stk.l.nr.: Part list no.: MS72.02	

Forandring: PRM-160
Dat./Sign.: 14.05.91
Symb.

DATO FOR UTSKRIFT : 06/02/91 STYKKLISTE/PART LIST SABB MOTOR A.S, BERGEN, NORWAY

Fig	Art.navn / Part name	Art.no	Tegn/Drawing	Ant. / Qty				Merknader / Remarks	
0	FJERNBETJENINGSDELER..... REMOTE CONTROL PARTS	007821	MS72.029.1.0	1				M4.295GR	HBW-250
0	FJERNBETJENINGSDELER..... REMOTE CONTROL PARTS	007822	MS72.030.1.0		1			M4.295GR	HBW-360
0	FJERNBETJENINGSDELER..... REMOTE CONTROL PARTS	007823	MS72.031.1.0			1		M4.295HVP	HVP-25
0	FJERNBETJENINGSDELER REMOTE CONTROL PARTS	011388	MS72.036.1.0				1		
0	BESTAR AV: POS.1-20 CONSISTS OF:								
1	GAFFELHODE, REG.FJERNKONTROLL. CLEVIS, REMOTE SPEED CONTROL	972027		1	1	1	1		
2	MUTTER..... LOCK NUT	441078		1	1	1	1	M6	
3	ARM, REGULATOR FJERNKONTR..... ARM, REMOTE SPEED CONTROL	005134	MS72.005.1.4	1	1	1	1		
4	KLEMME , FOR FJERNKONTR.KABEL. CLAMP, REMOTE CONTROL CABLE	001536	G72 J	2	1	1	2		
5	SPORSKRUE..... SCREW W/GROOVE	431056		4	2	2	4	M5 X15	

STYKKLISTE : MS72.028
TILH. TEGN : MS72.028.1.3
SIGNATUR : Ø.B.
DATO : 06/11/86
ERST. FOR :
ERST. AV :
UKENR : 8645
SIDE/PAGE 1 AV/OF 3

FJERNBETJENINGSDELER

REMOTE CONTROL PARTS

1.	2.	3.	4.	TYPEVARIANT
1: M4.295GR	HBW-250			
2: M4.295GR	HBW-360			
3: M4.295HVP	HVP-25			
4: M4.295GR	PRM160			

FRA MOTOR/GEAR NR:

DATO FOR UTSKRIFT : 06/02/91 STYKKLISTE/PART LIST SABB MOTOR A.S, BERGEN, NORWAY

Fig	Art.navn / Part name	Art.no	Tegn/Drawing	Ant. / Qty				Merknader / Remarks
6	TANNSKIVE..... LOCK WASHER	722033		4	4	6	4	
7	MUTTER..... NUT	441010		4	6	8	4	M5
8	SPORSKRUE..... SCREW W/GROOVE	431045			2	4		M5 X12
9	BRAKKET FOR KONTROLLKABLER.... BRACKET, REMOTE CONTROL CABLES	971010			1	2		FLEXATROL:3507413
10	FJERNBETJENINGSBRAKKET..... BRACKET, REMOTE CONTROL	005132	MS72.002.1.4	1				M4.295GR HBW-250
10	GEARKONTROLLBRAKKET GEARBOX REMOTE CONTR.BRACKET	742132					1	
11	FJERNBETJENINGSBRAKKET..... BRACKET, REMOTE CONTROL	742063	742.063		1			M4.295GR HBW-360
12	FJERNBETJENINGSBRAKKET..... BRACKET, REMOTE CONTROL	742069	742.069			1		M4.295HVP HVP-25
13	PIVOT..... PIVOT	001753	F72 DK	1	1			
14	SAKSESPLINT..... SPLIT PIN	731019		1	1			
				1.	2.	3.	4.	TYPEVARIANT

STYKKLISTE : MS72.028
TILH. TEGN : MS72.028.1.3
SIGNATUR : Ø.B.
DATO : 06/11/86
ERST. FOR :
ERST. AV :
UKENR : 8645
SIDE/PAGE 2 AV/OF 3

FJERNBETJENINGSDELER

REMOTE CONTROL PARTS

1: M4.295GR HBW-250
2: M4.295GR HBW-360
3: M4.295HVP HVP-25
4: M4.295GR PRM160

FRA MOTOR/GEAR NR:

DATO FOR UTSKRIFT : 06/02/91 STYKKLISTE/PART LIST SABB MOTOR A.S, BERGEN, NORWAY

Fig	Art.navn / Part name	Art.no	Tegn/Drawing	Ant. / Qty				Merknader / Remarks
15	OMSTYRINGS FORLENGERARM..... EXTENSION BOLT, PITCH CONTROL	006378	MS72.014.1.4		1	1		
16	KULELEDD KOMPLETT..... BALL JOINT COMPLETE	971009			1	1	1	
17	MUTTER..... NUT	441066		2				M8
18	HODESKRUE, M8 X 25..... BOLT	432023				2		SE OGSA:/SEE ALSO: MS49017. POS.22
19	FJÆRSKIVE..... SPRING WASHER	722002				2		SE OGSA:/SEE ALSO: MS49017. POS.40
20	DISTANSEHYLSE..... SPACER	626015				1		SE OGSA:/SEE ALSO: MS49017. POS.23

STYKKLISTE : MS72.028
TILH. TEGN : MS72.028.1.3
SIGNATUR : Ø.B.
DATO : 06/11/86
ERST. FOR :
ERST. AV :
UKENR : 8645
SIDE/PAGE 3 AV/OF 3

FJERNBETJENINGSDELER

REMOTE CONTROL PARTS

	1.	2.	3.	4.	TYPEVARIANT
1: M4.295GR					HBW-250
2: M4.295GR					HBW-360
3: M4.295HVP					HVP-25
4: M4.295GR					PRM160

FRA MOTOR/GEAR NR:

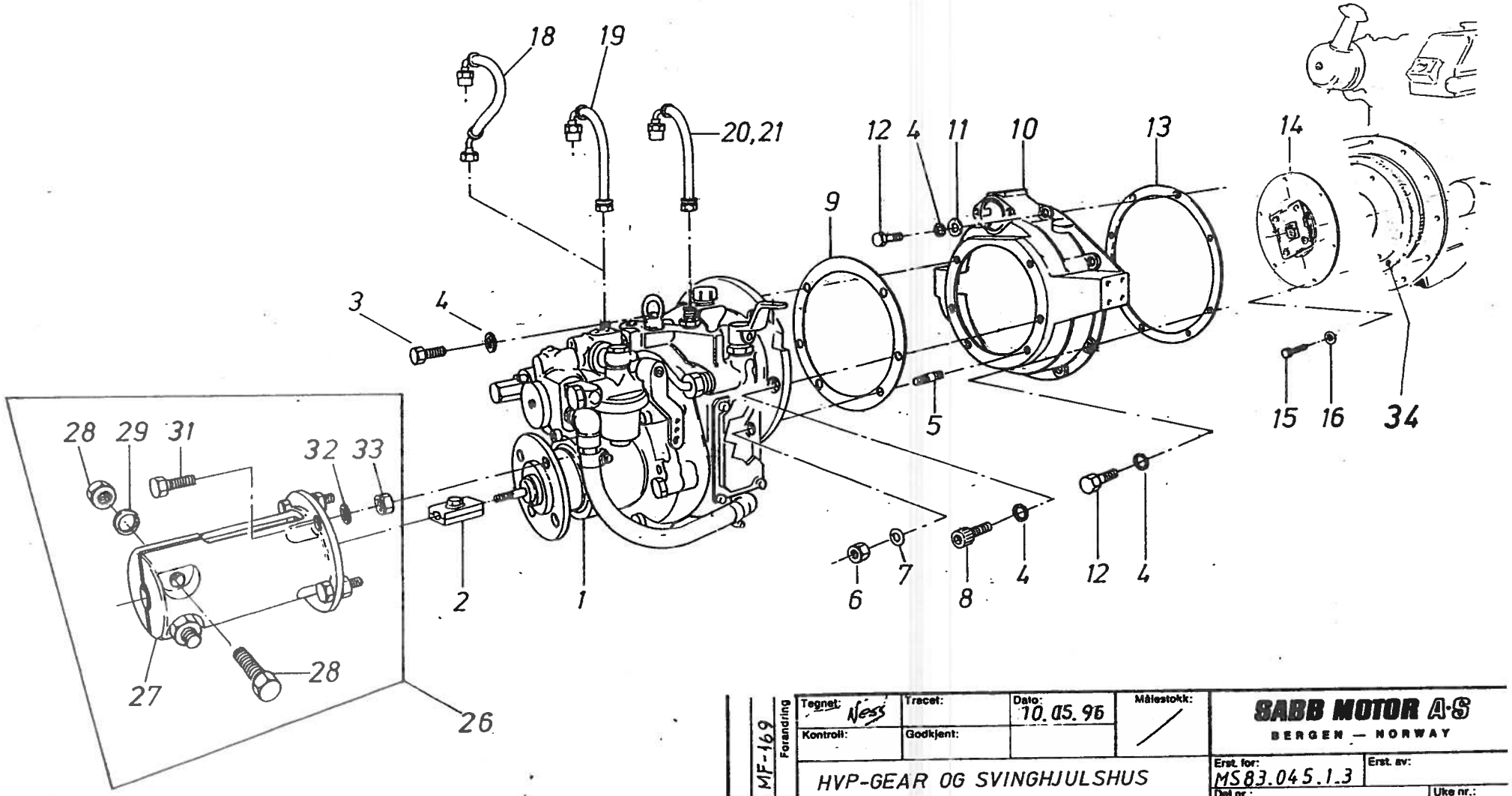

MF-169	Forandring	Tegnet: Ness	Tracet:	Dato: 10.05.96	Målestokk: /
		Kontroll:	Godkjent:		
	Dat./Sign.	HVP-GEAR OG SVINGHJULSHUS HVP-GEARBOX AND FLYWHEEL-HOUSING			
	Symb.	Materiell:			

SABB MOTOR A-S
BERGEN — NORWAY

Erst. for: MS83.045.1.3
Erst. av:
Del nr.: MS83.045.2.3
Uke nr.: 9619

Dato for utskrift : 18.06.96

STYKKLISTE / PART LIST

SABB MOTOR A.S. Bergen, Norway

Fig	Delnavn / Part name	Art. no.	Tegn/Drawing	Antall / Qty				Merknader / Remarks
0	HVP-GEAR OG SVINGHJULSHUS HVP-GEARBOX AND FLYWH.HOUSING	007773	MS83.046.1.0	1				RED.:3:1 M4295 M/UTV.KJ.R\R-W/K.C.
0	HVP-GEAR OG SVINGHJULSHUS HVP-GEARBOX AND FLYWH.HOUSING	007774	MS83.047.1.0		1			RED.:3:1 M4295 M/V.V.-W/HEAT EXCH.
0	HVP-GEAR OG SVINGHJULSHUS HVP-GEARBOX AND FLYWH.HOUSING	007866	MS83.052.1.0			1		RED.:2:1 M4295 M/UTV.KJ.R\R-W/K.C.
0	HVP-GEAR OG SVINGHJULSHUS HVP-GEARBOX AND FLYWH.HOUSING	007867	MS83.053.1.0				1	RED.:2:1 M4295 M/V.V.-W/HEAT EXCH.
0	BESTÅR AV: POS.1-21+26 CONSISTS OF:							
1	HVP-25 GEAR KOMPLETT HVP-GEARBOX COMPLETE	007681	2J83.049.1.0	1	1			RED.:3:1 EGEN STK.L.-SEP.TE PART L
1	HVP-25 GEAR KOMPLETT HVP-25 GEARBOX COMPLETE	007682	2J83.050.1.0			1	1	RED.:2:1,EGEN STK.L.-SEP.TE PART L
2	SKØTESTYKKE, TREKKSTANG JOINT PIECE		2J83.032.1.4					HVP-25, EGEN STK.L.-SEP.TE PART L.
3	HODESKRUE HEXAGON HEAD BOLT	432013	432.013	4	4	4	4	M10X30
4	FJÆRSKIVE SPRING WASHER	722003	722.003	13	13	13	13	3/8"

Stykkliste MS83.045
Tilh.tegn MS83.045.2.3
Signatur KN
Dato 19.06.96
Erst. for
Erst. av
Ukenr 9619

Side/Page 1 av/of 4

HVP-GEAR OG SVINGHJULSHUS
HVP-GEARBOX AND FLYWHEELHOUS.
HVP-25

MS83.045

1	2	3	4	Variant / Type

1: RED.:3:1, M4.295 M/UTV.KJ.RØR - W/KEEL COOLER
2: RED.:3:1, M4.295 M/VARMEVEKSL.- W/HEAT EXCH.
3: RED.:2:1, M4.295 M/UTV.KJ.RØR - W/KEEL COOLER
4: RED.:2:1, M4.295 M/VARMEVEKSL.- W/HEAT EXCH.

Fra motor/gear nr :

Dato for utskrift : 18.06.96

STYKKLISTE / PART LIST

SABB MOTOR A.S. Bergen, Norway

Fig	Delnavn / Part name	Art. no.	Tegn/Drawing	Antall / Qty				Merknader / Remarks
5	PINNESKRUE STUD	437078	437.078	1	1	1	1	M10X46
6	MUTTER NUT	441052	441.052	1	1	1	1	M10
7	BØLGESKIVE WASHER	725010	725.010	1	1	1	1	
8	SYL.HODESKRUE M/6k HULL BOLT,SOCKET HEAD	433028	433.028	1	1	1	1	M10X30
9	PAKNING,GEARFLENS-SVINGHJ.HUS GASKET,GEARBOX-FLYWHEELHOUSING	813014	813.014	1	1	1	1	
10	SVINGHJULSHUS FLYWHEEL HOUSING	005095	MS33.005.1.1	1	1	1	1	
11	UNDERLAGSKIVE WASHER	721057	721.057	2	2	2	2	\21X\10,5X2
12	HODESKRUE HEXAGON HEAD BOLT	432155	432.155	8	8	8	8	M10X1,25X25
13	PAKNING,SVINGHJ.HUS-MOTOR GASKET, FLYWH.HOUSING-ENGINE	813102	813.102	1	1	1	1	
14	DEMPERPLATE DAMPER PLATE	984155	984.155	1	1	1	1	CENTA CF-DS-15-7

Stykkliste **MS83.045**
Tilh.tegn **MS83.045.2.3**
Signatur **KN**
Dato **19.06.96**
Erst. for
Erst. av
Ukenr **9619**

HVP-GEAR OG SVINGHJULSHUS
HVP-GEARBOX AND FLYWHEELHOUS.
HVP-25

MS83.045

1	2	3	4	Variant / Type

1: RED.:3:1, M4.295 M/UTV.KJ.RØR - W/KEEL COOLER
2: RED.:3:1, M4.295 M/VARMEVEKSL.- W/HEAT EXCH.
3: RED.:2:1, M4.295 M/UTV.KJ.RØR - W/KEEL COOLER
4: RED.:2:1, M4.295 M/VARMEVEKSL.- W/HEAT EXCH.

Fra motor/gear nr :

Dato for utskrift : 18.06.96

STYKKLISTE / PART LIST

SABB MOTOR A.S. Bergen, Norway

Fig	Delnavn / Part name	Art. no.	Tegn/Drawing	Antall / Qty				Merknader / Remarks
15	HODESKRUE HEXAGON HEAD BOLT	432019	432.019	6	6	6	6	M8X20
16	BØLGESKIVE WASHER	725011	725.011	6	6	6	6	B8
18	GEAROLJESLANGE,TRYKK FEXIBLE HOSE, OIL PRESSURE	843232	843.232	1		1		M4.295 M/UTV.KJ.R\R-W/KEEL COOLER
19	GEAROLJESLANGE,TRYKK FLEXIBLE HOSE, OIL PRESSURE	843234	843.234		1		1	M4.295 M/VARMEVEKSL.-W/HEAT EXCH.
20	GEAROLJESLANGE,RETUR FLEXIBLE HOSE, OIL RETURN	843231	843.231	1		1		M4.295 M/UTV.KJ.R\R-W/KEEL COOLER
21	GEAROLJESLANGE,RETUR FLEXIBLE HOSE, OIL RETURN	843233	843.233		1		1	M4.295 M/VARMEVEKSL.-W/HEAT EXCH.
26	KLEMKOBLING KOMPLETT SHAFT COUPLING COMPLETE	002828	F81AC	1	1	1	1	\40mm
26	BESTÅR AV: POS.27-33 CONSISTS OF:							
27	KLEMKOBLING SHAFT COUPLING, SPLIT TYPE	002827	F81AC	1	1	1	1	\40mm
28	HODESKRUE HEX. HEAD BOLT	432036	432.036	2	2	2	2	M16X90

Stykkliste	MS83.045
Tilh.tegn	MS83.045.2.3
Signatur	KN
Dato	19.06.96
Erst. for	
Erst. av	
Ukenr	9619

Side/Page 3 av/of 4

HVP-GEAR OG SVINGHJULSHUS

HVP-GEARBOX AND FLYWHEELHOUS.

HVP-25

MS83.045

1	2	3	4	Variant / Type

1: RED.:3:1, M4.295 M/UTV.KJ.RØR - W/KEEL COOLER
2: RED.:3:1, M4.295 M/VARMEVEKSL.- W/HEAT EXCH.
3: RED.:2:1, M4.295 M/UTV.KJ.RØR - W/KEEL COOLER
4: RED.:2:1, M4.295 M/VARMEVEKSL.- W/HEAT EXCH.

Fra motor/gear nr :

Dato for utskrift : 18.06.96

STYKKLISTE / PART LIST

SABB MOTOR A.S. Bergen, Norway

Fig	Delnavn / Part name	Art. no.	Tegn/Drawing	Antall / Qty				Merknader / Remarks
29	FJÆRSKIVE SPRING WASHER	722026	722.026	2	2	2	2	M16
30	MUTTER NUT	441009	441.009	2	2	2	2	M16 GALV.
31	HODESKRUE HEX. HEAD BOLT	432015	432.015	4	4	4	4	M10X40
32	FJÆRSKIVE SPRING WASHER	722003	722.003	4	4	4	4	\10,2
33	MUTTER NUT	441052	441.052	4	4	4	4	M10
34	NEDDREIET SVINGHJUL MASHINED FLYWHEEL	011851	MS33.063.1.4	1	1	1	1	BEARBEIDET ORGINAL HJUL

Stykkliste	MS83.045	HVP-GEAR OG SVINGHJULSHUS	1	2	3	4	Variant / Type
Tilh.tegn	MS83.045.2.3	HVP-GEARBOX AND FLYWHEELHOUS.	1: RED.:3:1, M4.295 M/UTV.KJ.RØR – W/KEEL COOLER				
Signatur	KN	HVP-25	2: RED.:3:1, M4.295 M/VARMEVEKSL.– W/HEAT EXCH.				
Dato	19.06.96		3: RED.:2:1, M4.295 M/UTV.KJ.RØR – W/KEEL COOLER				
Erst. for			4: RED.:2:1, M4.295 M/VARMEVEKSL.– W/HEAT EXCH.				
Erst. av							
Ukenr	9619						
Side/Page	4 av/of 4	MS83.045	Fra motor/gear nr :				

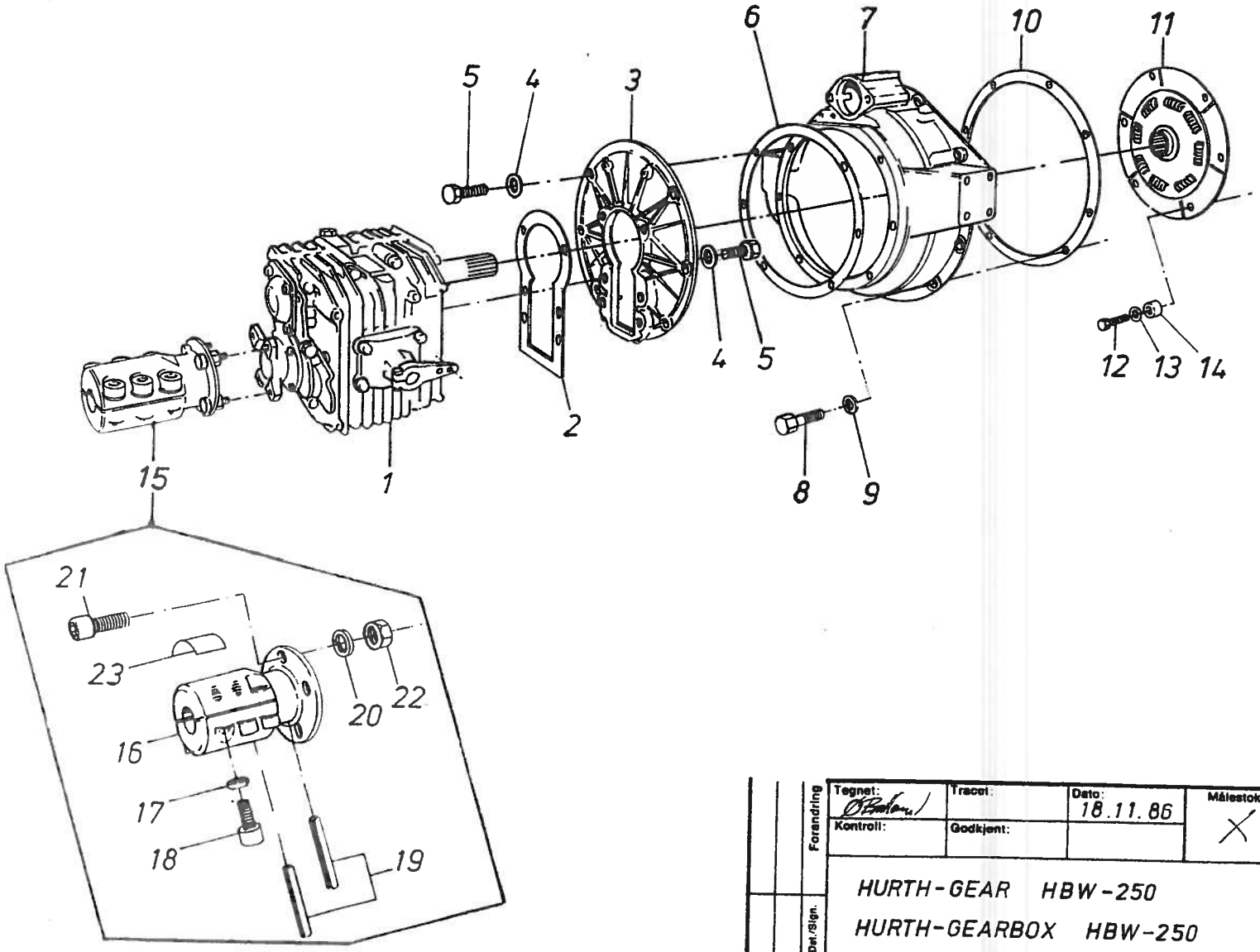

Forandring	Tegnet:	Tracet:	Dato: 18.11.86	Målestokk: X	SABB MOTOR A·S BERGEN — NORWAY
	Kontroll:	Godkjent:			
Dat./Sign.	HURTH-GEAR HBW-250 HURTH-GEARBOX HBW-250			Erst. for:	Erst. av:
				Del nr.: MS 84.032 1.3	Uke nr.: 8647
rmb.	Material:			Modell/Emne nr.: Stk. pr: Part list no: MS84.032	

Dato for utskrift : 27.08.96

STYKKLISTE / PART LIST

SABB MOTOR A.S. Bergen, Norway

Fig	Delnavn / Part name	Art. no.	Tegn/Drawing	Antall / Qty				Merknader / Remarks
0	HURTH-GEAR, HBW-250 HURTH-REVERSING GEARBOX	007824	MS84.033.1.0	1				M4.295GR RED.:1,88:1
0	HURTH-GEAR, HBW-250 HURTH-REVERSING GEARBOX	007825	MS84.034.1.0		1			M4.295GR RED.:2,74:1
0	BESTÅR AV: POS.1-15 CONSISTS OF:							
1	REVERSEGEAR, HBW-250 REVERSING GEARBOX	984070	984.0708	1				RED.:1,88:1
1	REVERSEGEAR, HBW-250 REVERSING GEARBOX	984088	984.088		1			M4.295GR RED.:2,74:1
2	PAKNING, GEARFLENS GASKET	813108	813.108	1	1			
3	OVERGANGSFLENS INTERMEDIATE FLANGE	983006	983.006	1	1			HURTH
4	BØLGESKIVE WASHER	725010	725.010	12	12			B10
5	HODESKRUE HEX. HEAD BOLT	432009	432.009	12	12			M10X25
6	PAKNING,GEARFL.-SVINGHJ.HUS GASKET, INTERM.FL.-FLYWH.HOU	813014	813.014	1	1			

Stykkliste	MS84.032	HURTH GEAR HBW-250	1	2	3	4	Variant / Type
Tilh.tegn	MS84.032.1.3	HURTH GEARBOX HBW-250	1: M4.295GR RED.:1,88 : 1				
Signatur	Ø.B.		2: M4.295GR RED.:2,74 : 1				
Dato	18.11.86		3:				
Erst. for			4:				
Erst. av							
Ukenr	47						
Side/Page	1 av/of 3	MS84.032	Fra motor/gear nr :				

Dato for utskrift : 27.08.96

STYKKLISTE / PART LIST

SABB MOTOR A.S. Bergen, Norway

Fig	Delnavn / Part name	Art. no.	Tegn/Drawing	Antall / Qty				Merknader / Remarks
7	SVINGHJULSHUS FLYWHEEL HOUSING	005095	MS33.005.1.1	1	1			
8	HODESKRUE HEX. HEAD BOLT	432155	432.155	8	8			M10X1,25X25
9	FJÆRSKIVE SPRING WASHER	722003	722.002	8	8			3/8"
10	PAKNING, SVINGHJ.HUS-MOTOR GASKET, FLYWH.HOUSING-ENGIN	813102	813.102	1	1			
11	DEMPERPLATE DAMPER PLATE	984087	984.087	1	1			
12	HODESKRUE HEX. HEAD BOLT	432023	432.023	6	6			M8X25
13	BØLGESKIVE SPRING WASHER	725011	725.011	6	6			B8
14	DISTANSEHYLSE SPACER	626061	626.061	6	6			\18X\8X10
15	KLEMKOBLING KOMPLETT SHAFT COUPLING COMPLETE	005883	S2-MS84.006	1	1			\35mm
15	BESTÅR AV: POS.16-23 CONSISTS OF:							

Stykkliste MS84.032
Tilh.tegn MS84.032.1.3
Signatur Ø.B.
Dato 18.11.86
Erst. for
Erst. av
Ukenr 47

Side/Page 2 av/of 3

HURTH GEAR HBW-250
HURTH GEARBOX HBW-250

MS84.032

1	2	3	4	Variant / Type
				1: M4.295GR RED.:1,88 : 1
				2: M4.295GR RED.:2,74 : 1
				3:
				4:

Fra motor/gear nr :

Dato for utskrift : 27.08.96

STYKKLISTE / PART LIST

SABB MOTOR A.S. Bergen, Norway

Fig	Delnavn / Part name	Art. no.	Tegn/Drawing	Antall / Qty				Merknader / Remarks
16	KLEMKOBLING SHAFT COUPLING	005385	MS84.006.1.4	1	1			\35mm
17	FJÆRSKIVE SPRING WASHER	722009	722.009	6	6			\13X\18 R.FR. - STAINL.ST.
18	SYL.HODESKRUE M/6k HULL BOLT, SOCKET HEAD	433073	433.073	6	6			M12X40
19	SPENNSTIFT ELASTIC PIN	456013	456.013	2	2			\8X60 SYREFAST - ACID PROOF
20	FJÆRSKIVE SPRING WASHER	722003	722.003	4	4			\10,2X\17 SIS2343
21	SYL.HODESKRUE M/6k HULL BOLT, SOCKET HEAD	433076	433.076	4	4			M10X35 SYREFAST - ACID PROOF
22	MUTTER NUT	441087	441.087	4	4			M10 SYREFAST - ACID PROOF
23	KLEBELAPP M/TILTREKN.MOMEN ADESHIVE TAPE W/TIGHTN.TOR	977212	977.212	1	1			

Stykkliste MS84.032
Tilh.tegn MS84.032.1.3
Signatur Ø.B.
Dato 18.11.86
Erst. for
Erst. av
Ukenr 47

Side/Page 3 av/of 3

HURTH GEAR HBW-250
HURTH GEARBOX HBW-250

MS84.032

1	2	3	4	Variant / Type

1: M4.295GR RED.:1,88 : 1
2: M4.295GR RED.:2,74 : 1
3:
4:

Fra motor/gear nr :

STYKKLISTE/PART LIST

SABB MOTOR A.S, BERGEN, NORWAY

Fig	Art.navn / Part name	Art.no	Tegn./Drawing	Ant. / Qty				Merknader / Remarks
4	GEAROLJESLANGE, RETUR..... HOSE, GEAR OIL RETURN	843230	843.230	1	1	1	1	AEROQUIP 2556-6X290
5	PAKNING, GEAR-SVINGHJULSHUS... GASKET, GEARBOX-FLYWH.HOUSING	813014	813.014	1	1	1	1	
6	HODESKRUE..... HEX.HEAD BOLT	432009	432.009	6	6	6	6	M10X25
7	BØLGESKIVE..... WASHER	725010	725.010	6	6	6	6	B10
8	SVINGHJULSHUS..... FLYWHEEL HOUSING	005095	MS33.005.1.1	1	1	1	1	
9	HODESKRUE..... HEX.HEAD BOLT	432155	432.155	8	8	8	8	M10X1,25X25
10	FJÆRSKIVE..... SPRING WASHER	722003	722.003	8	8	8	8	3/8"
11	PAKNING, SVINGHJ.HUS-MOTOR.... GASKET, FLYWH.HOUSING-ENGINE	813102	813.102	1	1	1	1	
12	DEMPERPLATE..... DAMPER PLATE	984087	984.087	1	1	1	1	
13	HODESKRUE..... HEX.HEAD BOLT	432023	432.023	6	6	6	6	M8X25
14	BØLGESKIVE..... WASHER	725011	725.011	6	6	6	6	B8

STYKKLISTE : MS84.035
TILH. TEGN : MS84.035.1.3
SIGNATUR : Ø.B.
DATO : 20/11/86
ERST. FOR :
ERST. AV :
UKENR : 47
SIDE/PAGE 2 AV/OF 4

HURTH GEAR HBW-360

HURTH GEARBOX HBW-360

	1.	2.	3.	4.	TYPEVARIANT
1: M4.295GR HBW-360 RED.:2 : 1					
2: M4.295GR HBW-360 RED.:3 : 1					
3: M4.295GR HBW-360 RED.:2 : 1					8 grad. DROP
4: M4.295GR HBW-360 RED.:3 : 1					8 grad. DROP

FRA MOTOR/GEAR NR:

DATO FOR UTSKRIFT : 08/05/87

STYKKLISTE/PART LIST

SABB MOTOR A.S, BERGEN, NORWAY

Fig	Art.navn / Part name	Art.no	Tegn./Drawing	Ant. / Qty				Merknader / Remarks
15	DISTANSEHYLSE..... SPACER	626061	626.061	6	6	6	6	Ø18XØ8X10
19	KLEMKOBLING KOMPLETT..... SHAFT COUPLING COMPLETE	007616	MS84.017.1.4	1	1	1	1	Ø35 HBW-360
19	BESTAR AV: POS.20-27 CONSISTS OF:							
20	KLEMKOBLING..... SHAFT COUPLING	006552	MS84.017.1.4	1	1	1	1	Ø35
21	SYL.HODESKRUE M/6k HULL..... ALLEN SCREW	433073	433.073	6	6	6	6	M12X40 SYREFAST/ACID PROOF
22	FJÆRSKIVE..... LOCK WASHER	722009	722.009	6	6	6	6	RUSTFRI / STAINLESS STEEL
23	HODESKRUE..... HEX.HEAD BOLT	432116	432.116	8	8	8	8	7/16"X1 1/2"
24	FJÆRSKIVE..... LOCK WASHER	722035	722.035	8	8	8	8	7/16"
25	MUTTER..... NUT	441037	441.037	8	8	8	8	7/16"
26	SPENNSTIFT..... ELASTIC PIN	456013	456.013	2	2	2	2	Ø8X60 SYREFAST/ACID PROOF
27	KLEBELAPP M/TILTREKKN.MOMENT ADESHIVE LABEL W/TIGHTN.TORQ	977212	977.212	1	1	1	1	

STYKKLISTE : MS84.035
TILH. TEGN : MS84.035.1.3
SIGNATUR : Ø.B.
DATO : 20/11/86
ERST. FOR :
ERST. AV :
UKENR : 47
SIDE/PAGE 3 AV/OF 4

HURTH GEAR HBW-360

HURTH GEARBOX HBW-360

	1.	2.	3.	4.	TYPEVARIANT
1: M4.295GR HBW-360 RED.:2 : 1					
2: M4.295GR HBW-360 RED.:3 : 1					
3: M4.295GR HBW-360 RED.:2 : 1 8 grad. DROP					
4: M4.295GR HBW-360 RED.:3 : 1 8 grad. DROP					

FRA MOTOR/GEAR NR:

DATO FL. UTSKRIFT : 08/05/87

STYKKLISTE/PART LIST

SABB MOTOR A.S, BERGEN, RWAY

Fig	Art.navn / Part name	Art.no	Tegn./Drawing	Ant. / Qty				Merknader / Remarks
29	FLENSKOBLING KOMPLETT..... SHAFT COUPLING COMPLETE	003362	F84.026.1.3	1	1	1	1	Ø40
29	BESTAR AV: POS.30-35 CONSISTS OF:							
30	FLENSKOBLING..... SHAFT COUPLING	002982	F84.026.1.3	1	1	1	1	Ø40
31	HODESKRUE..... HEX.HEAD BOLT	432144	432.144	2	2	2	2	M16X100
32	FJÆRSKIVE..... LOCK WASHER	722026	722.026	2	2	2	2	M16
33	MUTTER..... NUT	441009	441.009	2	2	2	2	M16
34	HODESKRUE..... HEX.HEAD BOLT	432034	432.034	6	6	6	6	M12X40
35	LASEMUTTER..... LOCK NUT	441013	441.013	6	6	6	6	M12

STYKKLISTE : MS84.035
TILH. TEGN : MS84.035.1.3
SIGNATUR : Ø.B.
DATO : 20/11/86
ERST. FOR :
ERST. AV :
UKENR : 47
SIDE/PAGE 4 AV/OF 4

HURTH GEAR HBW-360

HURTH GEARBOX HBW-360

	1.	2.	3.	4.	TYPEVARIANT
1:	M4.295GR	HBW-360	RED.:2	: 1	
2:	M4.295GR	HBW-360	RED.:3	: 1	
3:	M4.295GR	HBW-360	RED.:2	: 1	8 grad. DROP
4:	M4.295GR	HBW-360	RED.:3	: 1	8 grad. DROP

FRA MOTOR/GEAR NR:

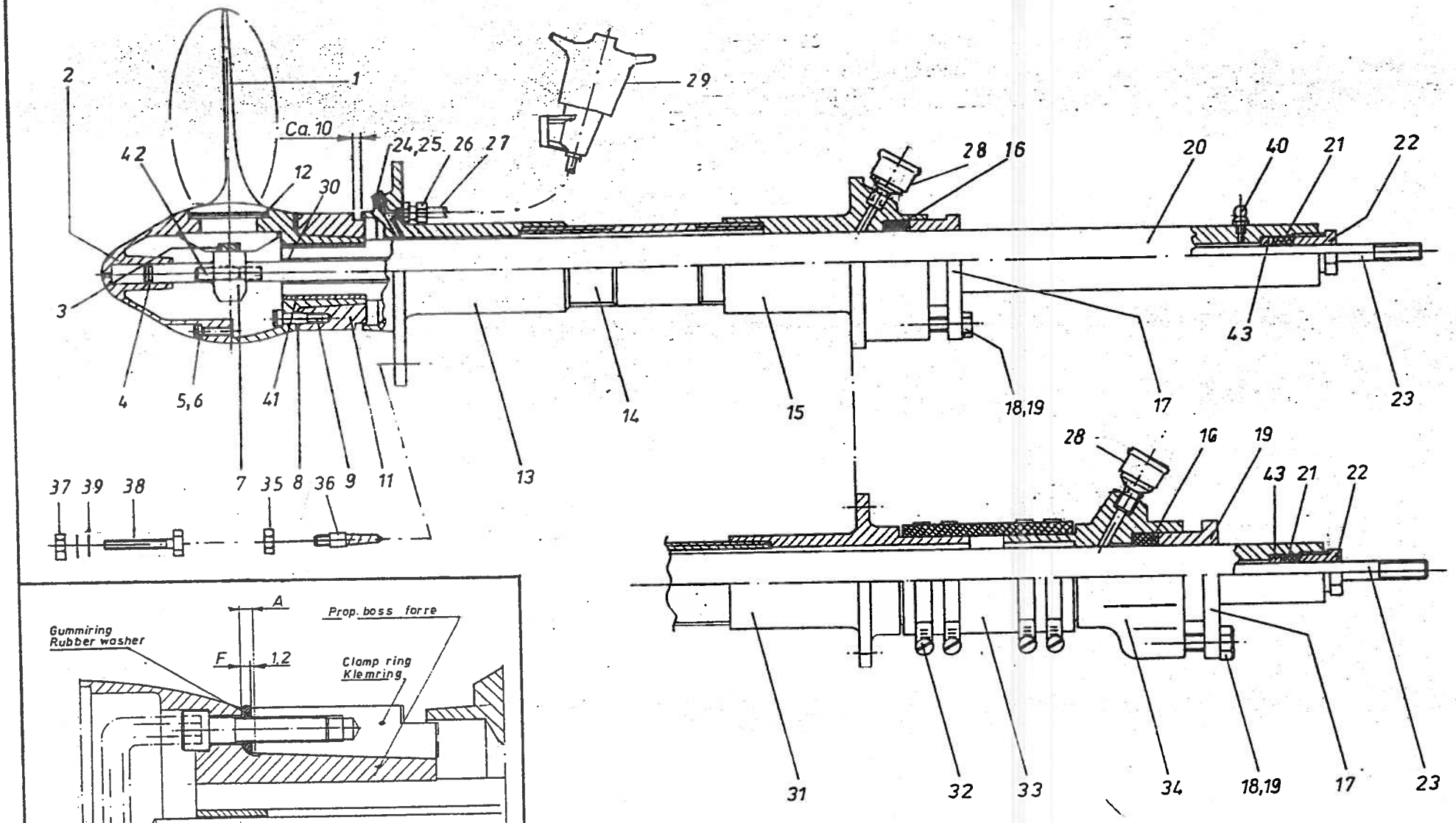

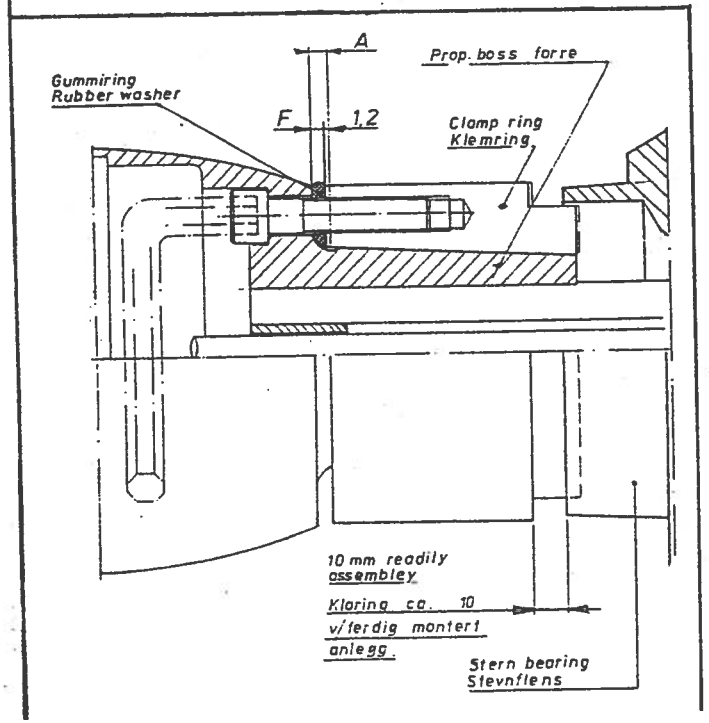

Forandring	Tegnet: Michelsen	Tracet:	18.04.94.	Målestokk: X.
	Kontroll:	Godkjent:		
Dat. Sign	3-VINGET VRIPROPELL 3-BLADE C.P. propeller HVP-25, ϕ40. Prop. ϕ 470,580,625			
Symb	Material: Tilh. stk.l.no F 91.128.1.0			

SABB MOTOR A·S
BERGEN — NORWAY

Erst. for: 8347
Erst. av:
Del nr.: F 91.128.1.3
Uke nr.: 9415
Modell/Emne nr.:

DATO FO UTSKRIFT : 01/01/80

STYKKLISTE/PART LIST

SABB MOTOR A.S, BERGEN, N .WAY

Fig	Art.navn / Part name	Art.no	Tegn./Drawing	Ant. / Qty				Merknader / Remarks
0	3-VINGET VRIPROPELL,.....Ø625 3-BLADE CONTR.PITCH PROP.,Ø625			1				FAST MONTERING-SOLID MOUNT.,M4.295
0	3-VINGET VRIPROPELL,.....Ø625 3-BLADE CONTR.PITCH PROP.,Ø625				1			FLEKS.MONTERING-FLEX.MOUNT.,M4.295
0	3-VINGET VRIPROPELL,.....Ø470 3-BLADE CONTR.PITCH PROP.,Ø470	005566	F91.131.1.0			1		FAST MONTERING-SOLID MOUNT.,M4.295
0	3-VINGET VRIPROPELL,.....Ø470 3-BLADE CONTR.PITCH PROP.,Ø470	006567	F91.132.1.0				1	FLEKS.MONTERING-FLEX.MOUNT.,M4.295
0	HVER BESTAR AV: POS.1-43 EACH CONSIST OF:							
1	PROPELLERBLAD, Ø625..... PROPELLERBLADE, Ø625		F91.121.1.2	3	3			M4.295
1	PROPELLERBLAD, Ø470..... PROPELLERBLADE, Ø470		MQ91.016.1.3			3	3	
2	PROPELLERHODE KOMPLETT..... PROPELLERBOSS COMPLETE			1	1	1	1	
2	BESTAR AV: POS.2-12 CONSISTS OF:							
2	PROPELLERBOSS, FORRE..... PROPELLERBOSS, FRONT	006572	F91.127.1.3	1	1	1	1	
2	PROPELLERBOSS, AKTRE..... PROPELLERBOSS, ASTERN	006020	F91.114.1.4	1	1	1	1	

STYKKLISTE : F91.128-
TILH. TEGN : F91.128.1.3
SIGNATUR : H.M.
DATO : 23/11/83
ERST. FOR :
ERST. AV :
UKENR : 47
SIDE/PAGE 1 AV/OF 6

3-VINGET VRIPROPELL Ø40,

HVP-25. VINGER:Ø625, Ø470

	1.	2.	3.	4.	TYPEVARIANT
1: Ø625 FAST MONT.TRE/PLAST-SOLID MOUNT.WOOD/GRP					
2: Ø625 FLEKS.MONT.TRE/PLAST-FLEX.MOUNT.WOOD/GRP					
3: Ø470 FAST MONT.TRE/PLAST-SOLID MOUNT.WOOD/GRP					
4: Ø470 FLEKS.MONT.TRE/PLAST-FLEX MOUNT.WOOD/GRP					

FRA MOTOR/GEAR NR:

DATO F UTSKRIFT : 01/01/80 STYKKLISTE/PART LIST SABB MOTOR A.S, BERGEN, RWAY

Fig	Art.navn / Part name	Art.no	Tegn./Drawing	Ant. / Qty				Merknader / Remarks
3	PROPELLKILE..... PROPELLER WEDGE	006023	F91.116.1.4	3	3	3	3	
4	O-RING..... O-RING	821056	821.056	1	1	1	1	SOR 10
5	HODESKRUE, UNBRACO..... CYL.HEAD BOLT	433030	433.030	6	6	6	6	M8X60 SYREFAST-ACID PROOF
6	FJÆRSKIVE..... SPRING WASHER	722037	722.037	6	6	6	6	Ø8, SYREFAST-ACID PROOF
7	TREKK-KLOSS..... DRIVING BLOCK	006570	F91.125.1.4	1	1	1	1	FOR Ø40 AKSEL
8	GUMMIRING..... RUBBER RING	826039	826.039	3	3	3	3	Ø12XØ20 T=5
9	HODESKRUE, UNBRACO..... CYL.HEAD SCREW	433075	433.075	3	3	3	3	M12X50, SYREFAST-ACID PROOF
11	KLEMRING..... CLAMP RING	006562	F91.126.1.4	1	1	1	1	
12	O-RING..... O-RING	821068	821.068	3	3	3	3	SOR 62
13	STEVNFLENS..... STERN BEARING	002882	F91.014.1.3	1	1	1	1	
14	HYLSERØR, STD..... STERN TUBE, STD.	002461	F91.029.2.4	1	1	1	1	B=600-800

STYKKLISTE : F91.128
TILH. TEGN : F91.128.1.3
SIGNATUR : H.M.
DATO : 23/11/83
ERST. FOR :
ERST. AV :
UKENR : 47
SIDE/PAGE 2 AV/OF 6

3-VINGET VRIPROPELL Ø40,

HVP-25. VINGER:Ø625, Ø470

	1.	2.	3.	4.	TYPEVARIANT
1: Ø625 FAST MONT.TRE/PLAST-SOLID MOUNT.WOOD/GRF					
2: Ø625 FLEKS.MONT.TRE/PLAST-FLEX.MOUNT.WOOD/GRF					
3: Ø470 FAST MONT.TRE/PLAST-SOLID MOUNT.WOOD/GRF					
4: Ø470 FLEKS.MONT.TRE/PLAST-FLEX MOUNT.WOOD/GRF					

FRA MOTOR/GEAR NR:

DATO FL UTSKRIFT : 01/01/80

STYKKLISTE/PART LIST

SABB MOTOR A.S, BERGEN, NORWAY

Fig	Art.navn / Part name	Art.no	Tegn./Drawing	Ant. / Qty				Merknader / Remarks
14	HYLSERØR, EKSTRA..... STERN TUBE, EXTRA		F91.029.1.4	1	1	1	1	B=400-600, IKKE INKL.-NOT INCLUD
14	HYLSERØR, EKSTRA..... STERN TUBE, EXTRA		F91.029.3.4	1	1	1	1	B=800-1000, IKKE INKL.-NOT INCLUD
14	HYLSERØR, EKSTRA..... STERN TUBE, EXTRA		F91.029.4.4	1	1	1	1	B=1000-1300,IKKE INKL.-NOT INCLUD
14	HYLSERØR, EKSTRA..... STERN TUBE, EXTRA		F91.029.5.4	1	1	1	1	B=1300-1600,IKKE INKL.-NOT INCLUD.
14	HYLSERØR, EKSTRA..... STERN TUBE, EXTRA		F91.029.6.4	1	1	1	1	B=1600-1900,IKKE INKL.-NOT INCLUD.
15	PAKKBOKS, FAST..... STUFFING BOX		F91.017.3.3	1		1		
16	TALGPAKNING..... STUFFING BOX PACKING	827001	827.001	1		1		
17	GLAND..... GLAND	000646	F91.020.1.4	1		1		
18	HODESKRUE..... HEX.HEAD BOLT	432143	432.143	2		2		M10X40 M/Ø2,5 HULL
19	LASESTRENG..... LOCK WIRE	732016	732.016	1		1		
20	PROPELLAKSEL, Ø40..... PROPELLER SHAFT, Ø40	006564	F91.123.2.4	1	1	1	1	

STYKKLISTE : F91.128-
TILH. TEGN : F91.128.1.3
SIGNATUR : H.M.
DATO : 23/11/83
ERST. FOR :
ERST. AV :
UKENR : 47
SIDE/PAGE 3 AV/OF 6

3-VINGET VRIPROPELL Ø40,

HVP-25. VINGER:Ø625, Ø470

1.	2.	3.	4.	TYPEVARIANT
				1: Ø625 FAST MONT.TRE/PLAST-SOLID MOUNT.WOOD/GRP
				2: Ø625 FLEKS.MONT.TRE/PLAST-FLEX.MOUNT.WOOD/GRP
				3: Ø470 FAST MONT.TRE/PLAST-SOLID MOUNT.WOOD/GRP
				4: Ø470 FLEKS.MONT.TRE/PLAST-FLEX MOUNT.WOOD/GRP

FRA MOTOR/GEAR NR.

Fig	Art.navn / Part name	Art.no	Tegn./Drawing	Ant. / Qty				Merknader / Remarks
21	TALGPAKNING..... STUFFING BOX PACKING	827002	827.002	1	1	1	1	
22	GLAND..... GLAND	002999	F91.032.1.4	1	1	1	1	
23	TREKKSTANG..... PUSH ROD	006565	F91.124.1.4	1	1	1	1	Ø12
24	PLUGG..... PLUG	516003	516.003	1	1	1	1	
25	PAKNING..... GASKET	831019	831.019	1	1	1	1	
26	UNIONFORSKRUNING..... NIPPLE	511010	511.010	1	1	1	1	1/4" - 3/8" BSP 3/8" rør
27	HYLSESMØRERØR..... LUBRICATION PIPE	612005	612.005	1	1	1	1	
28	FETTKOPP .... GREASE CUP	517020	517020	1	1	1	1	1/4" R/BSP
29	FETTPRESSE..... PROPELLER GREASER	001406	001406	1	1	1	1	Type Sabb
30	FORING..... BUSH	621010	621.010	1	1	1	1	
31	HYLSEFLENS..... STERN TUBE FLANGE	000645	F91.104.1.4		1		1	

STYKKLISTE : F91.128-
TILH. TEGN : F91.128.1.3
SIGNATUR : H.M.
DATO : 23/11/83
ERST. FOR :
ERST. AV :
UKENR : 9415
SIDE/PAGE 4 AV/OF 6

3-VINGET VRIPROPELL Ø40,

HVP-25. VINGER:Ø625, Ø470

	1.	2.	3.	4.	TYPEVARIANT
1:	Ø625				FAST MONT.TRE/PLAST-SOLID MOUNT.WOOD/GRP
2:	Ø625				FLEKS.MONT.TRE/PLAST-FLEX.MOUNT.WOOD/GRP
3:	Ø470				FAST MONT.TRE/PLAST-SOLID MOUNT.WOOD/GRP
4:	Ø470				FLEKS.MONT.TRE/PLAST-FLEX MOUNT.WOOD/GRP

FRA MOTOR/GEAR NR:

DATO F R UTSKRIFT : 01/01/80

STYKKLISTE/PART LIST

SABB MOTOR A.S, BERGEN, ORWAY

Fig	Art.navn / Part name	Art.no	Tegn./Drawing	Ant. / Qty				Merknader / Remarks
32	SLANGEKLEMME..... HOSE CLIP	921044	921.044		4		4	
33	GUMMISLANGE..... RUBBER HOSE	841048	841.048		1		1	
34	PAKKBOKS, FLEKSIBEL..... STUFFING BOX, FLEXIBLE		F91.038.3.4		1		1	
35	MUTTER..... NUT	441038	441.038	4	4	4	4	
36	STEVNFLENSSKRUE..... STERN BEARING SCREW	001076	91L	4	4	4	4	
37	MUTTER..... NUT	441068	441.068	4	4	4	4	
38	HODESKRUE..... HEX.HEAD BOLT	432089	432.089	4	4	4	4	
39	FJÆRSKIVE..... SPRING WASHER	721007	721.007	8	8	8	8	
40	FETTNIPPEL..... GREASER NIPPLE	517004	517.004	1	1	1	1	
41	FORING, PROPELLAKSEL..... BUSH, PROPELLER SHAFT	626014	626.014	1	1	1	1	
42	OVERGANGS PINNESKRUE..... ADAPTOR STUD	436029	436.029	1	1	1	1	
				1.	2.	3.	4.	TYPEVARIANT

STYKKLISTE : F91.128-
TILH. TEGN : F91.128.1.3
SIGNATUR : H.M.
DATO : 23/11/83
ERST. FOR :
ERST. AV :
UKENR : 47
SIDE/PAGE 5 AV/OF 6

3-VINGET VRIPROPELL Ø40,

HVP-25. VINGER:Ø625, Ø470

1: Ø625 FAST MONT.TRE/PLAST-SOLID MOUNT.WOOD/GRI
2: Ø625 FLEKS.MONT.TRE/PLAST-FLEX.MOUNT.WOOD/GRI
3: Ø470 FAST MONT.TRE/PLAST-SOLID MOUNT.WOOD/GRI
4: Ø470 FLEKS.MONT.TRE/PLAST-FLEX MOUNT.WOOD/GRI

FRA MOTOR/GEAR NR:

DATO FOR UTSKRIFT : 01/01/80 STYKKLISTE/PART LIST SABB MOTOR A.S, BERGEN, NORWAY

Fig	Art.navn / Part name	Art.no	Tegn./Drawing	Ant. / Qty				Merknader / Remarks
43	FORING..... SLEEVE	621011	621.011	1	1	1	1	

STYKKLISTE : F91.128-1
TILH. TEGN.: F91.128.1.3
SIGNATUR : H.M.
DATO : 23/11/83
ERST. FOR :
ERST. AV :
UKENR : 47
SIDE/PAGE 6 AV/OF 6

3-VINGET VRIPROPELL Ø40,

HVP-25. VINGER:Ø625, Ø470

	1.	2.	3.	4.	TYPEVARIANT
1: Ø625 FAST MONT.TRE/PLAST-SOLID MOUNT.WOOD/GRF					
2: Ø625 FLEKS.MONT.TRE/PLAST-FLEX.MOUNT.WOOD/GRF					
3: Ø470 FAST MONT.TRE/PLAST-SOLID MOUNT.WOOD/GRF					
4: Ø470 FLEKS.MONT.TRE/PLAST-FLEX MOUNT.WOOD/GRF					

FRA MOTOR/GEAR NR:

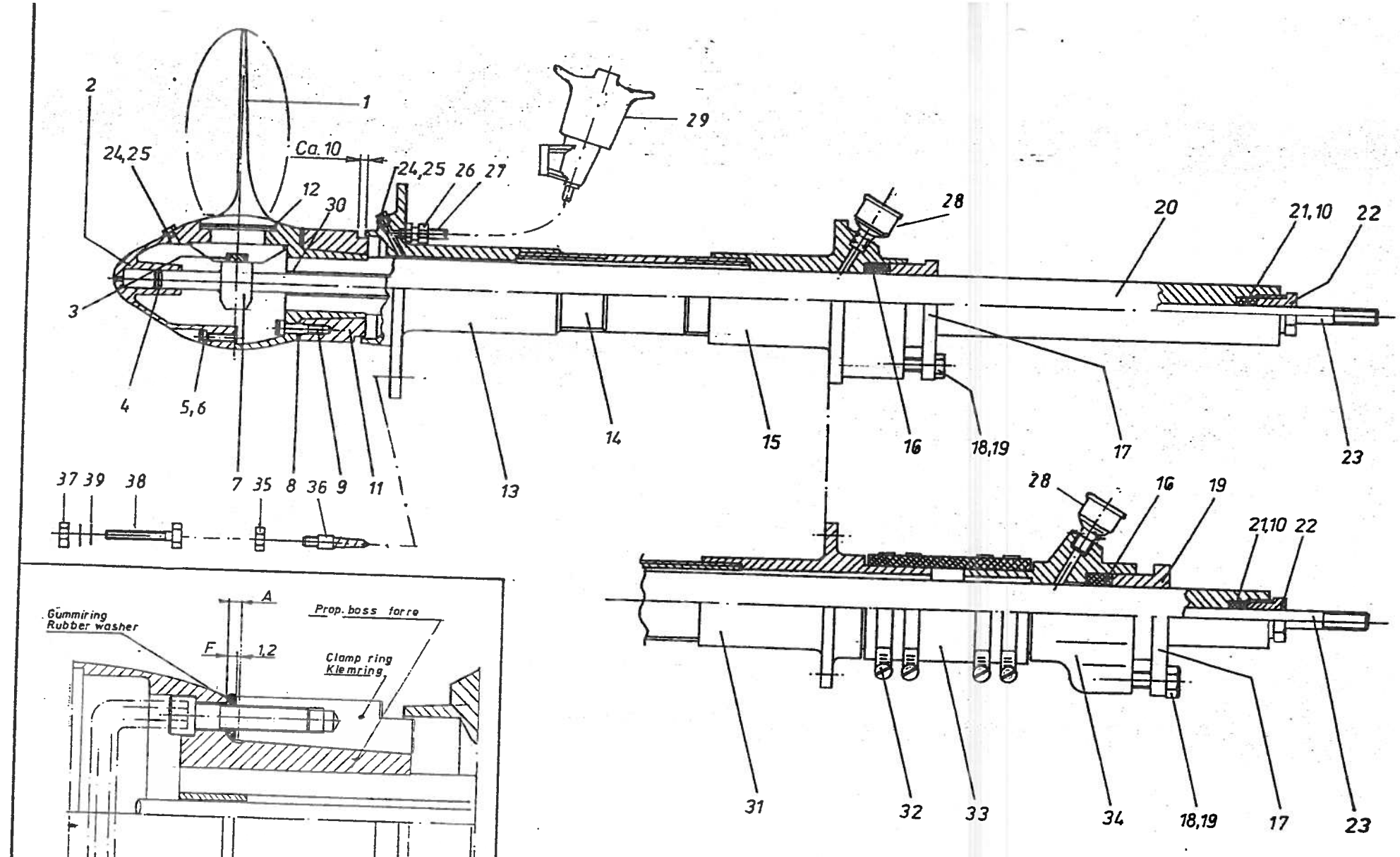

Forandring	Tegnet: Kuchelker	Tracet:	Dato: 18.04.94	Målestokk: K.	SABB MOTOR A-S BERGEN — NORWAY
	Kontroll:	Godkjent:			
Dat./Sign.	3-VINGET VRIPROPELL 3-BLADE C.P. propeller HVP-25, Φ45. Prop. Φ 625, 680.			Erst. for: 8301	Erst. av:
				Del nr.: F 91.107.1.3	Ukt nr.: 9415
mb.	Material:			Modell/Emne nr.:	

Antall						Del – Betegnelse	Art. nr.	Kl.	Tegn. nr.	Fig.	Mat. Dim. Merkn.
					(1)	3-vinget vripropell ..... 3-blade C.P.propeller	0060103		F91.108.1.0		Fast mont. tre/plast Rigid mounting ø680
				(1)		3-vinget vripropell ..... 3-blade C.P.propeller	0060111		F91.109.1.0		Fast mont. tre/plast Rigid mounting ø625
			(1)			3-vinget vripropell ..... 3-blade C.P.propeller	0060129		F91.110.1.0		Fleksibel mont. tre/plas Flexible mount. ø680
		(1)				3-vinger vripropell ..... 3-blade C.P.propeller	0060137		F91.111.1.0		Fleksibel mont. tre/plas Flexible mount ø625
		Fleks.mont. ø625	Fleks.mont. ø680	Fast mont. ø625	Fast mont. ø680						

STYKKLISTE NR.: F91.107	SABB MOTOR A.S	Erst. for:
Tilhør. tegn.: F91.107.1.3	3-vinget vripropell 3-blade C.P.propeller HVP-25 ø45 Prop.dia. 625/680	GR. NR.: F91 - 8301
SIGN.: HM BL. 1 av: 6		Erst. av:
FRA OG MED MOTOR NR.:	TIL OG MED MOTOR NR.:	
	STYKKLISTE	

K&L

5010 BER N - NORWA

Antall					Del – Betegnelse	Art. nr.	Kl.	Tegn. nr.	Fig.	Mat. Dim. Merkn.
			3		3	Propell blad ..... Propeller blade	007609 007809	F91.136.1.0 F91.138.1.3	1 (1)	Ø680 Mg. mess. Ø680 Ni.Al
		3		3		Propell blad ..... Propeller blade	006017 007809	F91.121.1.2 F91.137.1.3	1 (1)	Ø625 Mg. mess. Ø625 Ni.Al
		1	1	1	1	Propell hode ..... Propeller boss	0060186	F91.112.1.0	2	ø625 /680 .
						Består av:/Consists of:				
		1	1	1	1	Propell boss aktre ..... Prop.boss aft.	006020	F91.114.1.3		VD 7610A
		1	1	1	1	Propell boss forre ..... Prop.boss front.	006022	F91.115.1.3		VD 7600C
		3	3	3	3	Prop.kile ..... Prop.wedge/key	0060236	F91.116.1.4	3	VD 7730B
		1	1	1	1	O-ring ..... O-ring	8210569	821.056	4	SOR 10
		6	6	6	6	Hodeskrue, unbraco ..... Cyl.head screw	4330304	433.030	5	M8x60 Syrefast
		6	6	6	6	Fjærskive ..... Spring washer	7220379	722.037	6	ø8 Syrefast
		Fleks.mont. ø625	Fleks.mont ø680	Fast mont. ø625	Fast mont. ø680					

STYKKLISTE NR.: F91.107

Tilhør. tegn.: F91.107.1.3

SIGN.: HM BL. 2 av: 6

FRA OG MED MOTOR NR.:

SABB MOTOR A.S

3-vinget vripropell
3-blade C.P.propeller HVP-25 ø45
Prop.dia.625./680

Erst. for:

GR. NR.: F91 - 8301

Erst. av:

TIL OG MED MOTOR NR.:

STYKKLISTE

Antall						Del – Betegnelse	Art. nr.	Kl.	Tegn. nr.	Fig.	Mat. Dim. Merkn.
		1	1	1	1	Trekk-kloss ..... Driving block	0060251		F91.117.1.4	7	VD 7640A
		3	3	3	3	Gummi ring ..... Rubber ring	8260390		826.039	8	ø12xø20 t=5
		3	3	3	3	Hodeskrue, unbraco ..... Cyl.head screw	433075		433.076	9	M12x50 Syrefast
		1	1	1	1	Messing skive ..... Washer	7210032		721.003	10	
		1	1	1	1	Klemring ..... Clamp ring	0060277		F91.118.1.4	11	VD 7601B
		3	3	3	3	O-ring ..... O-ring	8210684		821.068	12	SOR 62
		1	1	1	1	Stevnflens ..... Stern bearing	0030726		F91.013.1.3	13	Fettsmurt
		(1)	(1)	(1)	(1)	Hylserør ..... Stern tube	0030361		F91.028.1.4	14	(B=400 - 600)
		1	1	1	1	Hylserør ..... Stern tube	0030379		F91.028.2.4	14	(B=600 - 800)
		(1)	(1)	(1)	(1)	Hylserør ..... Stern tube	0030387		F91.028.3.4	14	(B=800 -1000)
		(1)	(1)	(1)	(1)	Hylserør ..... Stern tube	0030395		F91.028.4.4	14	(B=1000-1300)
		Fleks.mont. ø625	Fleks.mont ø680	Fast mont. ø625	Fast mont. ø680						

STYKKLISTE NR.: F91.107	SABB MOTOR A.S	Erst. for:
Tilhør. tegn.: F91.107.1.3	3-vinget vripropell 3-blade C.P.propeller HVP-25 ø45 Prop.dia. 625/680	GR. NR.: F91 - 8301
SIGN.: HM BL. 3 av: 6		Erst. av:
FRA OG MED MOTOR NR.:	TIL OG MED MOTOR NR.:	
	STYKKLISTE	

K&L

5010 BER N - NORWA

Antall						Del – Betegnelse	Art. nr.	Kl.	Tegn. nr.	Fig.	Mat. Dim. Merkn.
		(1)	(1)	(1)	(1)	Hylserør ..... Stern tube	0030403		F91.028.5.4	14	(B=1300-1600)
		(1)	(1)	(1)	(1)	Hylserør ..... Stern tube	0060285		F91.028.6.4	14	(B=1600-1900)
				1	1	Pakkboks, fast ..... Stuffing box	0030734		F91.016.3.3	15	
		1	1	1	1	Talgpakning ..... Gasket	8270050		827.005	16	
		1	1	1	1	Gland ..... Gland	0006502		F91.019.1.4	17	
		2	2	2	2	Hodeskrue ..... Bolt	4321436		432.143	18	
		1	1	1	1	Låsestreng ..... Lock wire	7320161		732.016	19	
		1	1	1	1	Propllaksel ..... Prop.shaft	0060293		F91.119.1.0	20	VD 7550D
		1	1	1	1	Talgpakning ..... Gasket	8270043		827.004	21	3/16"x200
		1	1	1	1	Gland ..... Gland	0029983		F91.030.1.4	22	
		1	1	1	1	Trekkstang ..... Push rod	0060301		F91.113.0.4	23	
		Fleks.mont. ø625	Fleks.mont. ø680	Fast mont. ø625	Fast mont. ø680						

STYKKLISTE NR.: F91.107

Tilhør. tegn.: F91.107.1.3

SIGN.: HM BL. 4 av: 6

FRA OG MED MOTOR NR.:

SABB MOTOR A.S

3-vinget vripropell
3-blade C.P.propeller HVP-25 ø45
Prop.dia.625./680

Erst. for:

GR. NR.: F91 - 8301

Erst. av:

TIL OG MED MOTOR NR.:

STYKKLISTE

K&L

Antall						Del – Betegnelse	Art. nr.	Kl.	Tegn. nr.	Fig.	Mat. Dim. Merkn.
		2	2	2	2	Plugg ..... Plug	516003		516.003	24	
		2	2	2	2	Pakning ..... Gasket	831019		831.019	25	Gasket
		1	1	1	1	Unionforskr..... Nipple	511010		511.010	26	1/4" - 3/8" BSP for 3/8" rør/Pipe
		1	1	1	1	Hylse smørerør ..... Lub.pipe	612005		612.005	27	
		1	1	1	1	Fettkopp .... Grease cup	517020		517020	28	
		1	1	1	1	Fettpresse ..... Prop.greaser	001406		001406	29	Type Sabb
		1	1	1	1	Foring..... Sleeve			621.006	30	
		1	1			Hylseflens ..... Stern flange	000649		F91.040.1.3	31	
		4	4			Slangeklemme ..... Hose clamp	921044		921.044	32	
		1	1			Slangestuss ..... Hose piece	841049		841.049	33	
		1	1			Pakkboks, fleksibel ..... Stuffing box	000648		F91.037.3.3	34	
		Fleks.mont. ø625	Fleks.mont. ø680	Fast mont. ø625	Fast mont. ø680						

STYKKLISTE NR.: F91.107	SABB MOTOR A.S	Erst. for: F91-8301
Tilhør. tegn.: F91.107.1.3	3-vinget vripropell 3-blade C.P.propeller HVP-25 ø45 Prop.dia. 625/680	GR. NR.: F91 - 9415
SIGN.: HM BL. 5 av: 6		Erst. av:
FRA OG MED MOTOR NR.:	TIL OG MED MOTOR NR.:	
	STYKKLISTE	

K&L

5010 BER N - NORWA

Antall						Del – Betegnelse	Art. nr.	Kl.	Tegn. nr.	Fig.	Mat. Dim. Merkn.
		4	4	4	4	Mutter ..... Nut	4410387		441.038	35	Trebåt Wooden boat
		4	4	4	4	Stevnflens - skrue ..... Stern bearing screw	0010769		91L	36	
		4	4	4	4	Mutter ..... Nut	4410684		441.068	37	Plastbåt M12 GRP-boat
		4	4	4	4	Hodeskrue ..... Bolt	4321089		432.108	38	M12x50 Rustfri Stainless
		8	8	8	8	Fjærskive ..... Spring washer	721.0073		721.007	39	
		Fleks.mont. ø625	Fleks.mont. ø680	Fast mont. ø625	Fast mont. ø680						

STYKKLISTE NR.: F91.107

Tilhør. tegn.: F91.107.1.3

SIGN.: HM BL. 6 av: 6

FRA OG MED MOTOR NR.:

SABB MOTOR A.S

3-vinget vripropell
3-blade C.P.propeller HVP-25 ø45
Prop.dia. 625/680

Erst. for:

GR. NR.: F91 - 8301

Erst. av:

TIL OG MED MOTOR NR.:

STYKKLISTE

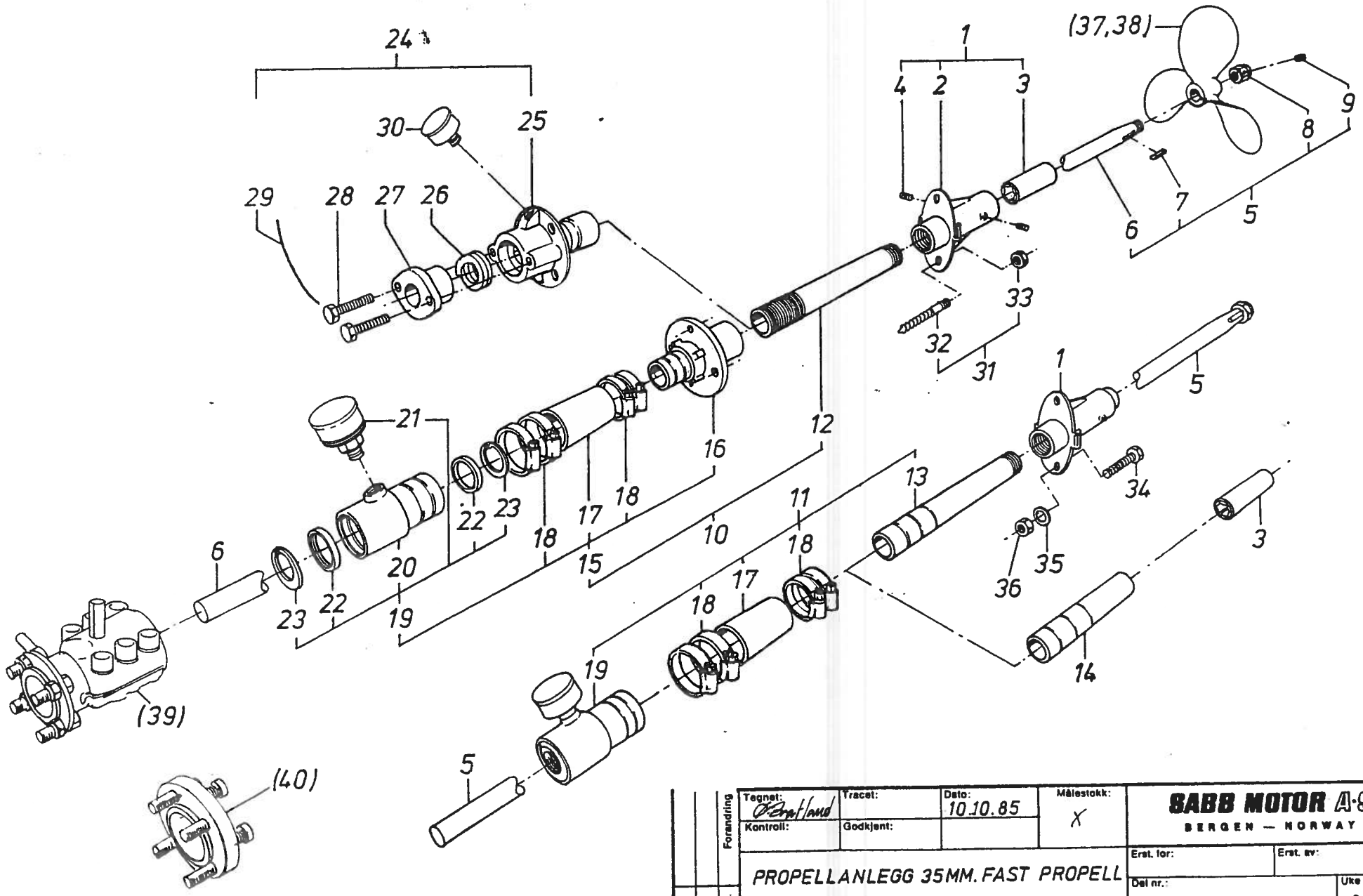

Forandring	Tegnet:	Tracet:	Dato: 10.10.85	Målestokk: X
	Kontroll:	Godkjent:		
Det./Sign.	PROPELLANLEGG 35MM. FAST PROPELL PROPELLER PLANT, FIXED PROPELLER			
Symb.	Material:			

SABB MOTOR A·S
BERGEN — NORWAY

Erst. for: | Erst. av:

Del nr.: MQ92.019.1.3 | Uke nr.: 8541

Modell/Emne nr
Stk.l.nr.: Part list nr.:MQ92.0

DATO FOR TSKRIFT : 27/05/87

STYKKLISTE/PART LIST

SABB MOTOR A.S, BERGEN, NO AY-

Fig	Art.navn / Part name	Art.no	Tegn./Drawing	Ant. / Qty				Merknader / Remarks
0	FAST PROP.ANL.M/VANNSM.STEVNFL FIXED PROP.PLANT WATER LUBR.	007402	MQ92.020.1.0	1				STD. FLEKS.PAKKB.-FLEX.STUFF.BOX
0	FAST PROP.ANL.M/VANNSM.STEVNFL FIXED PROP.PLANT, WATER LUBR.	007403	MQ92.021.1.0		1			FLEKS.F.PLASTB.-FLEX.ST.B,GRP HULL
0	FAST PROP.ANL.M/VANNSM.STEVNFL FIXED PROP.PLANT, WATER LUBR.	007404	MQ92.022.1.0			1		FAST PAKKB.,TREB.-SOL.ST.BOX,WOOD.
0	FAST PROP.ANL.M/VANNSM.STEVNFL FIXED PROP.PLANT, WATER LUB.	007405	MQ92.023.1.0				1	F.ISTØPØP.I PLAST-F.MOULD.IN GRP
0	BESTAR AV: POS.1-36 CONSISTS OF:							
1	VANNSMURT STEVNFLENS KOMPL.... WATER LUB.STERN BEARING COMPL.	007327	F92.086.1.3 S1	1	1	1		VSL-35
1	BESTAR AV: POS.2-4 CONSISTS OF:							
2	STEVNFLENS..... STERN BEARING	004559	F92.086.1.3	1	1	1		
3	GUMMILAGER..... CUTLESS RUBBER BEARING	992012	992.012	1	1	1	1	Ø35XØ50X140mm
4	SETTSKRUE..... SET SCREW	434028	434.028	2	2	2		M8X10
5	PROPELLAKSEL M/MUTTER OG KILE. PROP.SHAFT W/NUT AND KEY	007406	F92.087.1.0	1	1	1	1	Ø35
				1.	2.	3.	4.	TYPEVARIANT

STYKKLISTE : MQ92.019
TILH. TEGN : MQ92.019.1.3
SIGNATUR : Ø.B.
DATO : 10/10/85
ERST. FOR :
ERST. AV :
UKENR : 85
SIDE/PAGE 1 AV/OF 7

PROPELLANLEGG 35MM FAST PROP.

PROPELLER PLANT FIXED PROPELL.

1: STD. FLEKS.PAKKB.TRE/PLAST - FLEX.STUFF.BOX
2: FLEKS.PAKKB. PLASTB.-FLEKS.STUFF.BOX GRP HULL
3: FAST PAKKB. TREBAT - SOLID STUFF BOX WOOD.B.
4: F.ISTØPING I PLAST- FOR MOULDING IN GRP HULL

FRA MOTOR/GEAR NR:

Fig	Art.navn / Part name	Art.no	Tegn./Drawing	Ant. / Qty				Merknader / Remarks
5	BESTAR AV: POS.6-9 CONSISTS OF:							
6	PROPELLAKSEL..... PROPELLER SHAFT	004565	F92.087.1.4	1	1	1	1	Ø35X2000 STANDARD
6	PROPELLAKSEL..... PROPELLER SHAFT	004566	F92.087.2.4	1	1	1	1	Ø35X2500 (EXTRA)
6	PROPELLAKSEL..... PROPELLER SHAFT	004567	F92.087.3.4	1	1	1	1	Ø35X3000 (EXTRA)
6	PROPELLAKSEL..... PROPELLER SHAFT	004568	F92.087.4.4	1	1	1	1	Ø35X4000 (EXTRA)
7	KILE..... KEY	451030	451.030	1	1	1	1	10X8X50 RUSTFRI - STAINLESS STEEL
8	PROPELLMUTTER..... PROPELLER NUT	002969	F92.016.1.4	1	1	1	1	M24X2
9	SETTSKRUE..... SET SCREW	434028	434.028	1	1	1	1	M8X10
10	FLEKS.HYLSEPAKKBOKS M/HYLSERØR FLEX.STUFF.BOX W/STERN TUBE	007407	GUP-35-1	1				TREBAT/PLASTBAT-WOOD.BOAT/GRP HULL
11	FLEKS.HYLSEPAKKBOKS M/HYLSERØR FLEX. STUFF.BOX W/STERN TUBE	007408	GUP-35-2		1		1	F.INNSTØP.I PLAST-F. MOULD.IN GRP
11	HVER BESTAR AV: POS.12-14 EACH CONSIST OF							

STYKKLISTE : M092.019
TILH. TEGN : M092.019.1.3
SIGNATUR : Ø.B.
DATO : 10/10/85
ERST. FOR :
ERST. AV :
UKENR : 85
SIDE/PAGE 2 AV/OF 7

PROPELLANLEGG 35MM FAST PROP.

PROPELLER PLANT FIXED PROPELL.

1.	2.	3.	4.	TYPEVARIANT

1: STD. FLEKS.PAKKB.TRE/PLAST - FLEX.STUFF.BOX
2: FLEKS.PAKKB. PLASTB.-FLEKS.STUFF.BOX GRP HULL
3: FAST PAKKB. TREBAT - SOLID STUFF BOX WOOD.B.
4: F.ISTØPING I PLAST- FOR MOULDING IN GRP HULL

FRA MOTOR/GEAR NR:

DATO FOR TSKRIFT : 27/05/87

STYKKLISTE/PART LIST

SABB MOTOR A.S, BERGEN, NO. AY

Fig	Art.navn / Part name	Art.no	Tegn./Drawing	Ant. / Qty 1.	2.	3.	4.	Merknader / Remarks
12	HYLSERØR, STD..... STERN TUBE, STD.	002461	F91.029.2.4	1		1		L=600
12	HYLSERØR, EKSTRA..... STERN TUBE EXTRA	002895	F91.029.1.4	1		1		L=400 IKKE INKL. - NOT INCLUDED
12	HYLSERØR, EKSTRA..... STERN TUBE, EXTRA	002896	F91.029.3.4	1		1		L=800 IKKE INKL. - NOT INCLUDED
12	HYLSERØR, EKSTRA..... STERN TUBE, EXTRA	002897	F91.029.4.4	1		1		L=1100 IKKE INKL. - NOT INCLUDED
12	HYLSERØR, EKSTRA..... STERN TUBE, EXTRA	002898	F91.029.5.4	1		1		L=1400 IKKE INKL. - NOT INCLUDED
12	HYLSERØR, EKSTRA..... STERN TUBE, EXTRA	002060	F91.029.6.4	1		1		L=1700 IKKE INKL. - NOT INCLUDED
13	HYLSERØR, STD..... STERN TUBE, STD.	002992	F92.028.1.4		1			L=800
13	HYLSERØR, EKSTRA..... STERN TUBE, EXTRA	002893	F92.028.2.4		1			L=500 IKKE INKL. - NOT INCLUDED
14	HYLSERØR, STD..... STERN TUBE, STD.	003062	F92.038.1.4				1	L=160 F.ISTØP.I PL.-F.MOULD.IN GRP
14	HYLSERØR, EKSTRA..... STERN TUBE, EXTRA	003063	F92.038.2.4				1	L=270 IKKE INKL. - NOT INCLUDED
15	FLEKS. HYLSEPAKKBOKS KOMPLETT. FLEX. STUFFING BOX COMPLETE	007409	GUP-35-3	1				UTEN HYLSERØR - WITHOUT STERN TUBE

STYKKLISTE : MQ92.019
TILH. TEGN : MQ92.019.1.3
SIGNATUR : Ø.B.
DATO : 10/10/85
ERST. FOR :
ERST. AV :
UKENR : 85
SIDE/PAGE 3 AV/OF 7

PROPELLANLEGG 35MM FAST PROP.

PROPELLER PLANT FIXED PROPELL.

TYPEVARIANT

1: STD. FLEKS.PAKKB.TRE/PLAST - FLEX.STUFF.BOX
2: FLEKS.PAKKB. PLASTB.-FLEKS.STUFF.BOX GRP HULL
3: FAST PAKKB. TREBAT - SOLID STUFF BOX WOOD.B.
4: F.ISTØPING I PLAST- FOR MOULDING IN GRP HULL

FRA MOTOR/GEAR NR.

DATO FOR _ISKRIFT : 27/05/87 STYKKLISTE/PART LIST SABB MOTOR A.S, BERGEN, NOI AY

Fig	Art.navn / Part name	Art.no	Tegn./Drawing	Ant. / Qty				Merknader / Remarks
15	BESTAR AV: POS.16-23 CONSISTS OF:							
16	HYLSEFLENS..... STERN TUBE FLANGE	004557	F91.104.1.4	1				
17	SLANGESTUSS..... HOSE PIECE	841048	841.048	1	1		1	Ø2"X130
18	SLANGEKLEMME..... HOSE CLIP	921043	921.043	4	4		4	ABA Ø50 RUSTFRI - STAINL.STEEL
19	FLEKSIBEL PAKKBOKS KOMPLETT. FLEXIBLE STUFFING BOX COMPL.	005968	2J91.042.1.0	1	1		1	
19	BESTAR AV: POS.20-23 CONSISTS OF:							
20	PAKKBOKS, FLEKSIBEL..... STUFFING BOX, FLEXIBLE	004555	F91.103.1.4	1	1		1	
21	FETTKOPP NR.4..... GREASE CUP	517020	517.020	1	1		1	
22	TETNINGSRING..... OIL SEAL	824035	824.035	2	2		2	
23	SEEGERRING 48I..... CIRCLIP	734009	734.009	2	2		2	DIN 472 BRONSE-BRONZE
24	FAST HYLSEPAKKBOKS KOMPLETT... SOLID STUFFING BOX COMPLETE	005965	2J91.041.1.0		1			

STYKKLISTE : M092.019
TILH. TEGN : M092.019.1.3
SIGNATUR : Ø.B.
DATO : 10/10/85
ERST. FOR :
ERST. AV :
UKENR : 85
SIDE/PAGE 4 AV/OF 7

PROPELLANLEGG 35MM FAST PROP.

PROPELLER PLANT FIXED PROPELL.

1.	2.	3.	4.	TYPEVARIANT

1: STD. FLEKS.PAKKB.TRE/PLAST - FLEX.STUFF.BOX
2: FLEKS.PAKKB. PLASTB.-FLEKS.STUFF.BOX GRP HULL
3: FAST PAKKB. TREBAT - SOLID STUFF BOX WOOD.B.
4: F.ISTØPING I PLAST- FOR MOULDING IN GRP HULL

FRA MOTOR/GEAR NR:

DATO FOR TSKRIFT : 27/05/87

STYKKLISTE/PART LIST

SABB MOTOR A.S, BERGEN, NC JAY

Fig	Art.navn / Part name	Art.no	Tegn./Drawing	Ant. / Qty				Merknader / Remarks
24	BESTAR AV: POS.25-30 CONSISTS OF:							
25	HYLSEPAKKBOKS..... STUFFING BOX	005966	2J91.035.1.3			1		
26	TALGPAKNING..... STUFFING BOX PACKING	827006	827.006			1		Ø3X450
27	GLAND..... GLAND	005967	2J91.036.1.4			1		
28	HODESKRUE..... HEX.HEAD BOLT	432143	432.143			2		M10X40
29	LASESTRENG..... LOCK WIRE	732016	732.016			1		
30	FETTKOPP NR.4..... GREASE CUP	517020	517.020			1		
31	STEVNFLENSSKRUE M/MUTTER..... STERN WOOD SCREW W/NUT	003675	S1-91L	2		2		Ø1/2"X4"STD. TREBAT-WOODEN BOATS
31	STEVNFL.SKRUE M/MUTTER..... STERN WOOD SCREW W/NUT	003676	S1-91LC	2		2		Ø1/2"X5" EXTRA F.TREBAT-WOOD.BOATS
31	STEVNFL.SKRUE M/MUTTER..... STERN WOOD SCREW W/NUT	003620	S1-91LD	2		2		Ø1/2"X7" EXTRA F.TREBAT-WOOD.BOATS
31	HVER BESTAR AV: POS.32-33 EACH CONSIST OF:							
				1.	2.	3.	4.	TYPEVARIANT

STYKKLISTE : MØ92.019
TILH. TEGN : MØ92.019.1.3
SIGNATUR : Ø.B.
DATO : 10/10/85
ERST. FOR :
ERST. AV :
UKENR : 85
SIDE/PAGE 5 AV/OF 7

PROPELLANLEGG 35MM FAST PROP.

PROPELLER PLANT FIXED PROPELL.

1: STD. FLEKS.PAKKB.TRE/PLAST - FLEX.STUFF.BOX
2: FLEKS.PAKKB. PLASTB.-FLEKS.STUFF.BOX GRP HULL
3: FAST PAKKB. TREBAT - SOLID STUFF BOX WOOD.B.
4: F.ISTØPING I PLAST- FOR MOULDING IN GRP HULL

FRA MOTOR/GEAR NR:

Fig	Art.navn / Part name	Art.no	Tegn./Drawing	Ant. / Qty				Merknader / Remarks
32	STEVNFLENSSKRUE, Ø1/2"X4"... STERN WOOD SCREW	001076	91L	1		1		STANDARD
32	STEVNFLENSSKRUE, Ø1/2"X5"... STERN WOOD SCREW,	002690	91LC	1		1		EXSTRA, IKKE INKL.-NOT INCLUDE
32	STEVNFLENSSKRUE, Ø1/2"X7"... STERN WOOD SCREW	003619	91LD	1		1		EKSTRA, IKKE INKL.-NOT INCLUDE
33	MUTTER, 1/2"..... NUT,	441038	441.038	1		1		MESSING-BRASS
34	HODESKRUE, RUSTFRI..... HEX.HEAD BOLT, STAINL.ST.	432108	432.108	2	2	2		M12X50 FOR PLASTBAT-FOR GRP BOATS
35	UNDERLAGSKIVE, SYREFAST..... WASHER, ACID PROOF	721007	721.007	2	2	2		Ø13XØ24,FOR PLASTBAT-FOR GRP BOATS
36	MUTTER, SYREFAST..... NUT, ACID PROOF	441068	441.068	2	2	2		M12 FOR PLASTBAT-FOR GRP BOATS
37	INNGAR IKKE I GR.:POS.37-40! NOT INCLUDED IN THE GROUP!							KUN SOM INFORM.!-FOR INFORM. ONLY!
37	3-BLADET PROPELL..... 3-BLADE PROPELLER			1	1	1	1	
38	4-BLADET PROPELL..... 4-BLADE PROPELLER			1	1	1	1	
39	AKTERSTE FLENSKOBLING..... SHAFT COUPLING			1	1	1	1	STYKKL.-PART LIST:M084.006 POS.31
				1.	2.	3.	4.	TYPEVARIANT

STYKKLISTE : M092.019
TILH. TEGN : M092.019.1.3
SIGNATUR : Ø.B.
DATO : 10/10/85
ERST. FOR :
ERST. AV :
UKENR : 85
SIDE/PAGE 6 AV/OF 7

PROPELLANLEGG 35MM FAST PROP.

PROPELLER PLANT FIXED PROPELL.

1: STD. FLEKS.PAKKB.TRE/PLAST - FLEX.STUFF.BOX
2: FLEKS.PAKKB. PLASTB.-FLEKS.STUFF.BOX GRP HULL
3: FAST PAKKB. TREBAT - SOLID STUFF BOX WOOD.B.
4: F.ISTØPING I PLAST- FOR MOULDING IN GRP HULL

FRA MOTOR/GEAR NR:

Fig	Art.navn / Part name	Art.no	Tegn./Drawing	Ant. / Qty				Merknader / Remarks
40	FLEKSIBEL AKSELKOBLING..... FLEXIBLE SHAFT COUPLING		981.026	1	1	1	1	

STYKKLISTE : MQ92.019
TILH. TEGN : MQ92.019.1.3
SIGNATUR : Ø.B.
DATO : 10/10/85
ERST. FOR :
ERST. AV :
UKENR : 85
SIDE/PAGE 7 AV/OF 7

PROPELLANLEGG 35MM FAST PROP.

PROPELLER PLANT FIXED PROPELL.

1.	2.	3.	4.	TYPEVARIANT

1: STD. FLEKS.PAKKB.TRE/PLAST - FLEX.STUFF.BOX
2: FLEKS.PAKKB. PLASTB.-FLEKS.STUFF.BOX GRP HULL
3: FAST PAKKB. TREBAT - SOLID STUFF BOX WOOD.B.
4: F.ISTØPING I PLAST- FOR MOULDING IN GRP HULL

FRA MOTOR/GEAR NR: